AIPER®

bring vacation home

BEŽIČNI ROBOTSKI ČISTAČ BAZENA

Originalno uputstvo

Aiper Scuba X1 Pro Max

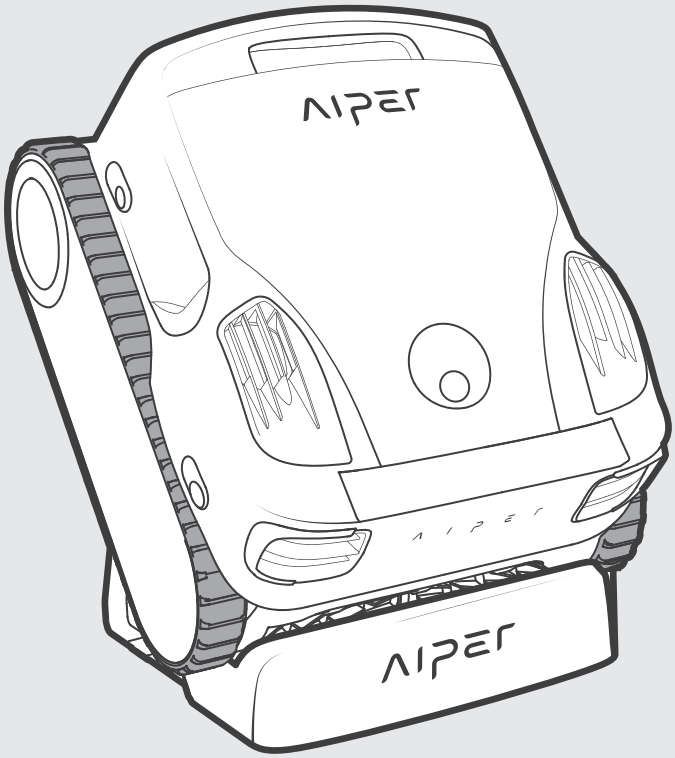

Priručnik za korisnike

Hvala što ste odabrali kompaniju Aiper.

Pridružili ste se milionima korisnika koji su kompaniji Aiper već ukazali povjerenje o brizi za svoje bazene i uživaju u blagodatima besprijekorno čistih bazena.

Ovaj će vam priručnik za korisnike pomoći pri održavanju uređaja i pobrinuti se za maksimalnu učinkovitost u narednim godinama. Uzmite dovoljno vremena da ga detaljno pročitate.

Ako imate bilo kakvih pitanja, posjetite našu web-stranicu www.aiper.com i obratite se našem timu za podršku korisnicima za pomoć ili dodatne informacije.

Podrška za korisnike kompanije Aiper:

E-pošta: service@aiper.com

Skenirajte za uputstva na videozapisu

Skenirajte QR kôd kako biste pristupili podršci za korisnike

Bosanski

SADRŽAJ

1. važna sigurnosna uputstva ---------- 3

2. Komponente proizvoda ---------- 5

3. Kako upotrebljavati Aiper Scuba X1 Pro Max -------- 7

4. Održavanje ---------- 12

5. Specifikacije ---------- 18

6. LED indikator ---------- 19

7. Uklanjanje grešaka ---------- 20

8. Garancija ---------- 21

1 ⚠ VAŽNA SIGURNOSNA UPUTSTVA

Pažljivo pročitajte ovaj priručnik i slijedite upozorenja i uputstva kod upotrebljavanja bežičnog čistača bazena Aiper Robot (u nastavku ***„uređaj"***). Nepoštovanje može rezultirati strujnim udarom, požarom ili ozbiljnom povredom. Kompanija Aiper nije odgovorna za gubitak ili povrede uzrokovane nepravilnom upotrebom uređaja.

Za vašu sigurnost i optimalan rad uređaja, pročitajte i slijedite ova uputstva:

1. Uređaj nije namijenjen za upotrebu osobama sa smanjenim fizičkim, senzoričkim ili mentalnim sposobnostima, osobama s nedostatkom iskustva i znanja ukoliko nisu pod nadzorom ili usmjeravanjem osobe koja je zadužena za njihovu sigurnost.
2. Uređaj mogu upotrebljavati osobe sa smanjenim fizičkim, senzoričkim ili mentalnim sposobnostima, osobe s nedostatkom iskustva i znanja ukoliko su pod nadzorom ili ih se na siguran način upućuje prilikom upotrebe uređaja te ukoliko su svjesne mogućih rizika.
3. Djeca se ne smiju igrati s uređajem. Uređaj nije namijenjen djeci. Održavanje i čišćenje ne smiju izvršavati djeca.
4. Djeca uvijek moraju biti pod nadzorom kako biste spriječili da se igraju s uređajem.
5. Pobrinite se da djeca ne diraju uređaj dok radi.
6. Bez obzira na okolnosti ne dopuštajte djeci da se voze na uređaju.
7. Uređaj nemojte upotrebljavati dok su u bazenu ljudi ili životinje.
8. Ne stavljajte ruke u bilo koji dio uređaja dok je u pogonu jer to može uzrokovati ozljede.
9. Uređaj nemojte uključivati dok se nalazi izvan vode jer to može dovesti do pregrijavanja.
10. Punjač namijenjen za jednu vrstu kompleta baterija može uzrokovati požar ako se upotrebljava s drugim kompletom baterija.
11. UPOZORENJE: Za punjenje baterije upotrebljavajte samo odvojivu jedinicu za napajanje koja je predviđena za ovaj uređaj.
12. Uređaj se smije napajati samo putem sigurnosnog malog napona.
13. Litijska baterija u ovom uređaju je DC 16,8 V, 4000 mAh, 28-ćelijska baterija. Baterija se mora ukloniti i baciti sukladno mjesnim zakonima i propisima prije odlaganja uređaja u otpad.
14. Uređaj se smije puniti samo na posebnoj bežičnoj stanici za punjenje (model: CHW1), koja se puni posebnim punjačem (model: GM95-294300-2FGN).
15. Nemojte stavljati nikakve predmete između uređaja i bežične stanice za punjenje. U suprotnom se uređaj neće pravilno puniti ili će se pregrijati i oštetiti.
16. Uređaj se može upotrebljavati samo uz komplet litijskih baterija modela C1264B4 04 ili C1264B4-03.
17. Baterije na ovom uređaju nisu zamjenjive. Kada je baterija pri kraju životnog ciklusa, uređaj treba pravilno odložiti u otpad.
18. Pripazite na rizik vezan uz priključke uređaja koji se napaja baterijom ili kratke spojeve uslijed kontakta s metalnim predmetima.
19. U slučaju da uređaj izbacuje nepoznatu tekućinu, izbjegavajte kontakt s tekućinom. U slučaju kontakta sa stranom tekućinom, posebno očiju ili drugih osjetljivih dijelova, odmah isperite vodom. Tekućina iz

oštećene baterije može izazvati iritacije na koži ili opekotine.

20. Uređaj ili bateriju ne izlažite visokim temperaturama ni vatri. Izlaganje uređaja vatri ili temperaturama višim od 70 °C (158 °F) može uzrokovati eksploziju.
21. Prije odlaganja u otpad uklonite uređaj iz punjača i isključite uređaj prije uklanjanja baterije.
22. Baterija se mora ukloniti i baciti sukladno mjesnim zakonima i propisima za odlaganja uređaja u otpad.
23. Iskorištene baterije odložite u skladu s mjesnim zakonima i propisima.
24. Nemojte spaljivati uređaj, čak ni ako je ozbiljno oštećen. Baterije mogu eksplodirati u požaru.
25. Provjerite je li uređaj isključen prije nego što počnete punjenje. Uređaj se tokom punjenja treba nalaziti na hladnom mjestu s dobrom ventilacijom. Nemojte pokrivati uređaj tokom punjenja jer to može uzrokovati pregrijavanje komponenti.
26. UPOZORENJE: Kako biste smanjili rizik od strujnog udara, odmah zamijenite oštećeni kabel.
27. Brtvljeni pogonski dio uređaja smije rastavljati samo ovlaštena stručna osoba.
28. Upotrebljavajte samo kako je opisano u ovom priručniku. Upotrebljavajte samo dodatke koje je preporučio ili prodaje proizvođač.
29. Uređaj nemojte upotrebljavati istovremeno s bilo kojom drugom opremom za bazene, poput bazenskog filtera, čistača ili mrežice za čišćenje.
30. Prije čišćenja isključite vodenu pumpu i sustav za grijanje.
31. Pri postavljanju uređaja u vodu, prednja strana uređaja mora biti okrenuta prema gore i nikada je nemojte okretati prema dolje ili uređaj bacati u vodu.
32. Pazite kuda stajete i održavajte ravnotežu prilikom rada pored bazena.
33. Uređaj nemojte ispuštati, namjerno oštećivati ili ga bušiti jer to može poništiti garanciju.
34. Kako biste izbjegli izloženost RF zračenju između uređaja i osobe koja njime upravlja preporučuje se udaljenost od 20 cm ili više. Upravljanje pri većoj blizini nije preporučeno. Antena koja se upotrebljava kao odašiljač uređaja ne smije biti u blizini drugih antena ili odašiljača.
35. Prije održavanja uređaja, poput čišćenja filtera, isključite robotski čistač bazena iz izvora napajanja.
36. Prije čišćenja punjača utičnica mora biti isključena iz utikača.
37. Ako punjač nećete upotrebljavati duže vrijeme, isključite ga iz struje.
38. Dok uređaj nije u upotrebi pohranite ga u zatvorenom prostoru, na hladnom mjestu s dobrom ventilacijom.
39. Uređaj nema zaštitu protiv smrzavanja. Ne smijete ga izlagati vanjskim uslovima pri temperaturama ispod nule.
40. UPOZORENJE:

• SAMO ZA UPOTREBU U BAZENIMA ZA PLIVANJE.

• SAMO ZA UPOTREBU S OVLAŠTENOM BEŽIČNOM STANICOM ZA PUNJENJE KOMPANIJE AIPER, MODEL: CHW1.

SPREMITE OVO UPUTSTVO

2 Komponente proizvoda

2.1 Sadržaj pakovanja

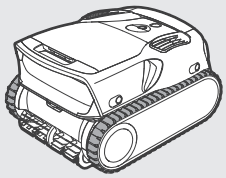

Robotski čistač bazena * 1

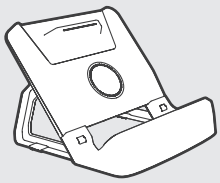

Stanica za punjenje * 1

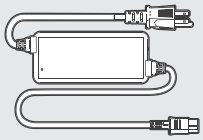

Punjač * 1

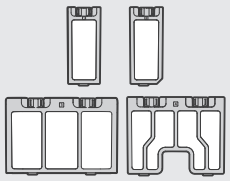

Zamjenjivi ultrafini filter MicroMesh™ * 1



Kuka * 1



Priručnik za korisnike * 1

2.2 Pregled komponenti

Robotski čistač bazena (bočni pregled)

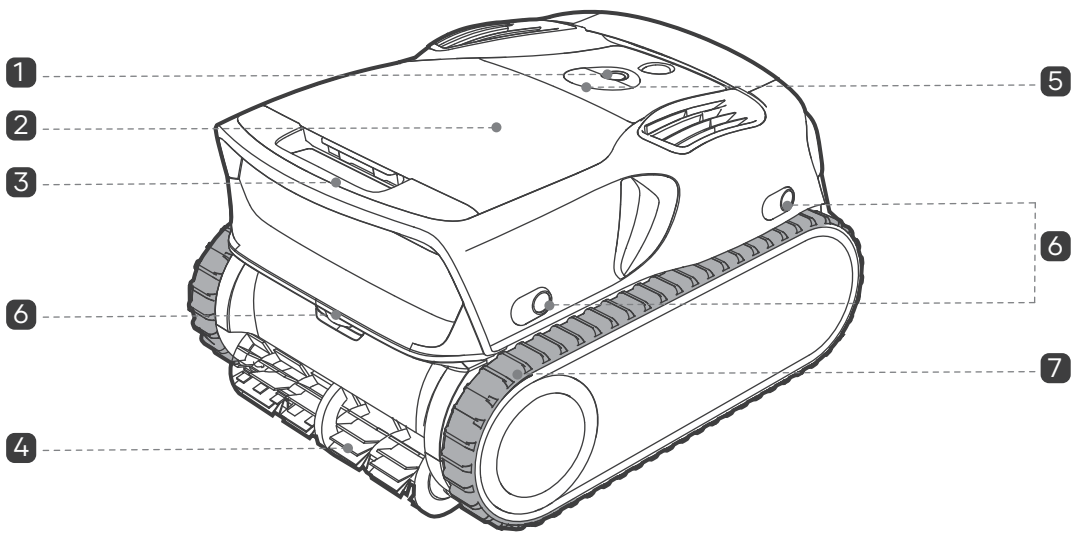

1 ⏻ : Tipka za uključivanje
2 Gornji oklop
3 Ručka
4 Valjkasta četka
5 LED indikator statusa
6 Ultrasonični senzor
7 Gusjenice

Spremnik filtera

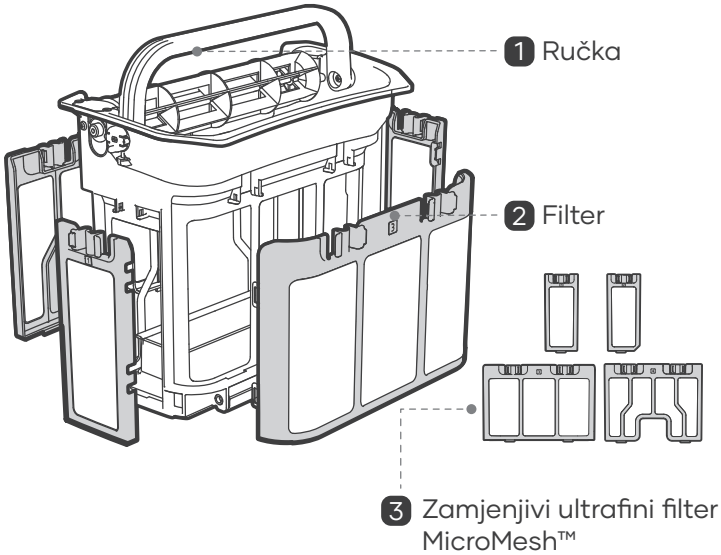

Napomene:

- Zamjenjivi ultrafini filter MicroMesh™ uključen je uz kupovinu uređaja. Za filtriranje sitnije prljavštine poput pijeska, blata i nekih vrsta algi za bolju se učinkovitost preporučuje upotreba ovog filtera umjesto standardnog.
- Kada želite zamijeniti filter pritisnite spojno krilo kako biste uklonili postojeći i umetnite zamjenjivi ultrafini filter MicroMesh™. Čvrsto pritisnite dok ne čujete ***klik*** koji ukazuje da je filter pravilno postavljen.

Upravljačka ploča

LED indikator statusa

Indikator načina rada

• Sveobuhvatni način rada (Hero Mode)

• Način rada za čišćenje dna bazena (Floor Mode)

• Način čišćenja dna i zidova (Floor + Wall Mode)

• Način čišćenja površine (Skimming Mode)

Ako su stalno upaljeni svi LED indikatori načina rada, uređaj izvodi prilagođeni zadatak.



Indikator Wi-Fi mreže

Indikator intenziteta čišćenja

• ECO: Čišćenje uz štednju energije

• AUTO: Prilagodljivo čišćenje

• MAX: Čišćenje visoke učinkovitosti

Tipka načina rada

Odaberite i promijenite način čišćenja.

Tipka intenziteta čišćenja

Odaberite i promijenite intenzitet čišćenja.

Tipka za uključivanje

• Za uključivanje/isključivanje uređaja pritisnite i držite tipku ⏻ 2 sekunde.

• Istovremeno pritisnite i držite tipke ⏻ i ⛶ 5 sekundi kako biste ušli u način postavljanja mreže.

• Istovremeno pritisnite i držite tipke ⏻ i ↺ 5 sekundi kako biste vratili uređaj na fabričke postavke.

3 Kako upotrebljavati Aiper Scuba X1 Pro Max

3.1 Uslovi za rad

Pobrinite se da se uređaj upotrebljava samo u navedenim uslovima u bazenu. Štetu prouzrokovanu nepoštovanjem tih uslova garancija neće pokrivati.

- **Temperatura vode:** 0 – 40 °C (32 – 104 °F)
- **pH vrijednost:** 7,0 – 7,8
- **Hlor:** maksimalno 4 ppm
- **NaCl:** maksimalno 5000 ppm

3.2 Preuzimanje aplikacije

Preuzmite aplikaciju Aiper kako biste otključali više značajki za svoj uređaj:

Aplikaciju Aiper možete preuzeti i instalirati tako da skenirate QR kôd u nastavku ili traženjem aplikacije ***Aiper*** u trgovini na svom mobilnom telefonu.

Download on the App Store

GET IT ON Google Play

Napomene:

- za punu funkcionalnost aplikacije na mobilnom telefonu ili uređaju potrebno je imati iOS 12.0 ili noviji, ili Android 8.0 ili noviji
- kada se instalacija završi slijedite uputstvo u aplikaciji za dovršavanje registracije, prijave i postavljanja mreže.

3.3 Postavljanje mreže

Kada prvi put uključite uređaj pokrenut će se Način postavljanja mreže (Network Setup Mode). Ako je postupak prekinut, pritisnite ⏻ + [⋰⋱] na 5 sekundi i ponovo uđite u Način postavljanja mreže.

Kada ste u načinu postavljanja mreže, odaberite ili Postavljanje Bluetooth-a (Bluetooth Setup) ili Postavljanje QR kôda (QR Code Setup).

- **Postavljanje Bluetooth-a:** Uključite Bluetooth na svom mobilnom telefonu i omogućite pristup aplikaciji Aiper. Dodirnite simbol [+] u gornjem desnom uglu u aplikaciji, tada odaberite ***Dodaj putem Bluetooth-a*** (Add via Bluetooth). Aplikacija će prepoznati Bluetooth uređaje u blizini. Odaberite svoju mrežu, unesite lozinku za Wi-Fi i dodirnite ***Sljedeće*** (Next) kako biste dovršili postavljanje.
- **Postavljanje QR kôda:** Otvorite aplikaciju i dodirnite [+] u gornjem desnom uglu, tada odaberite ***Dodaj putem QR kôda*** (Add via QR Code). Skenirajte QR kôd na svom uređaju Aiper. Kada je uređaj prepoznat, slijedite u aplikaciji uputstvo za povezivanje na Wi-Fi mrežu. Nakon što ste se povezali, vratite se na aplikaciju i slijedite naredbe za dovršavanje postavljanja mreže.

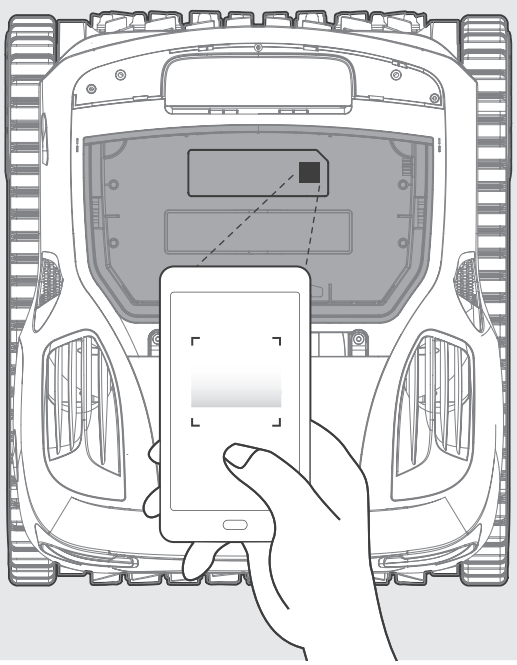

Zahtjevi za Wi-Fi mrežu:
Koristite se mrežom od 2,4 GHz ili miješanom mrežom 2,4/5 GHz.

3.4 Punjenje

UPOZORENJE:

Prije upotrebe za čišćenje bazena uređaj u potpunosti napunite.

Nemojte puniti uređaj na direktnom suncu.

Preporučuje se da je udaljenost između bazena i mjesta za punjenje najmanje 3,5 m (11,5 ft). Za najbolje bi rezultate vaše mjesto za punjenje trebalo imati pokrivenost Wi-Fi mrežom jer će to ubrzati OTA ažuriranja.

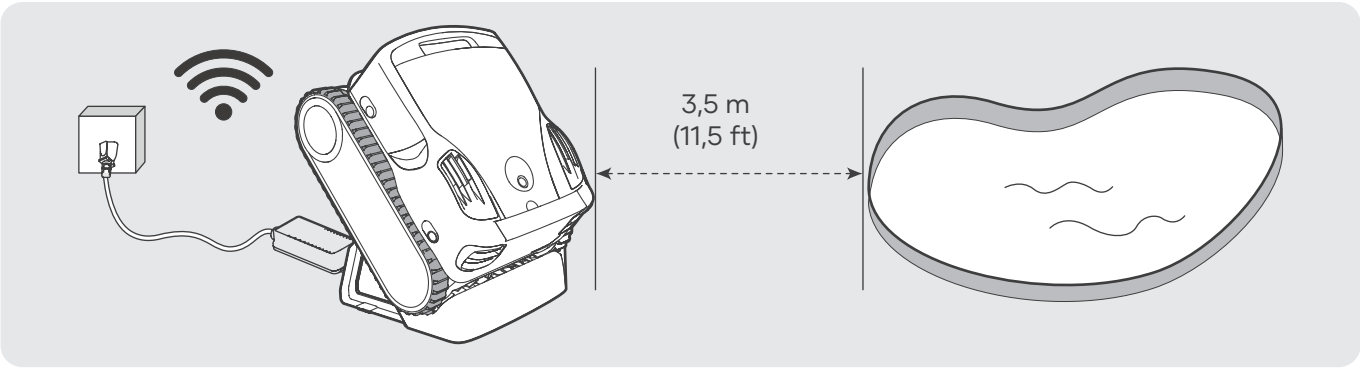

Opcije punjenja:

1. Instalirajte stanicu za punjenje: umetnite potporno postolje na ploču za punjenje. Nakon toga pričvrstite prednji poklopac.

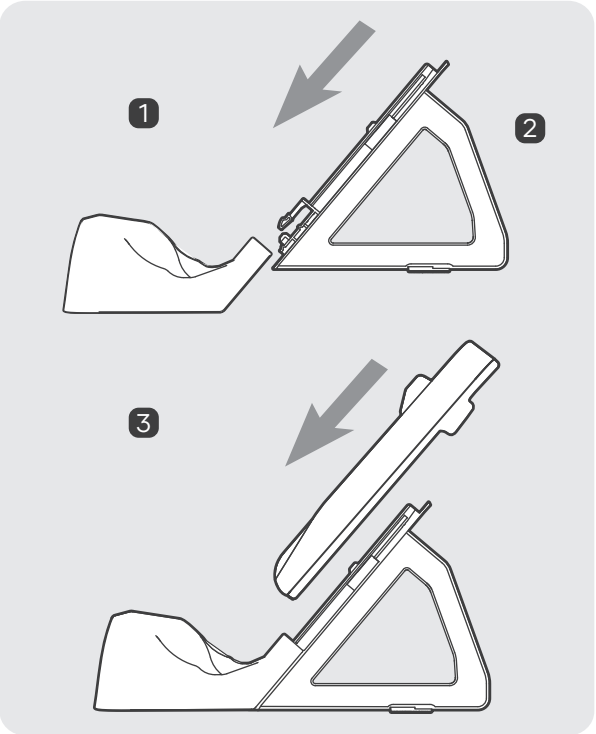

2. Kabel punjača povežite na priključak za punjenje na stanici i utaknite adapter u utičnicu. Uređaj postavite na stanicu za punjenje. LED indikator statusa na uređaju pulsirat će tokom punjenja i postati trajno zelen kada se u potpunosti napuni.

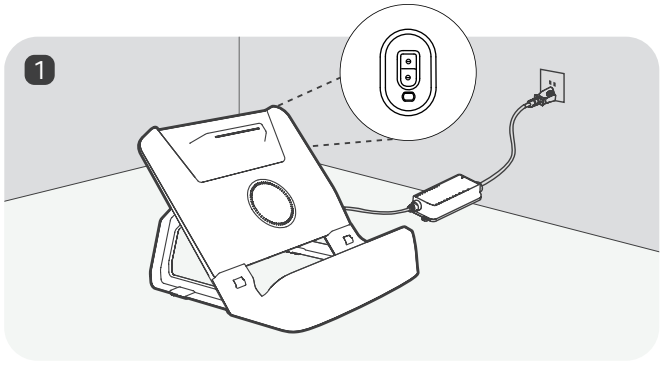

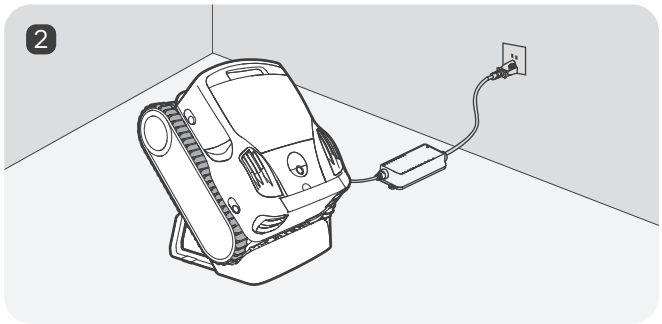

3.5 Postupak čišćenja

1. Za uključivanje/isključivanje uređaja pritisnite i držite tipku ⏻ za uključivanje 2 sekunde.

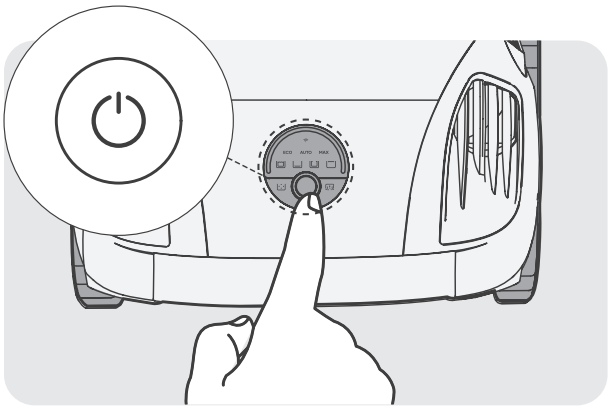

2. Kratko pritisnite tipku ⏻ za pregled i odaberite jedan od četiri unaprijed programirana načina rada za čišćenje: Sveobuhvatni način čišćenja (Hero Mode), Način čišćenja dna i zidova (Floor + Wall Mode) i Način čišćenja površine vode (Skimming Mode). Dodatni načini dostupni su u aplikaciji Aiper.

Prije uranjanja uređaja u vodu smjestite ga na vodoravnu površinu na 5 sekundi. Uređaj će pokrenuti odabrani način čišćenja kratko nakon uranjanja u vodu.

3. Kada se uređaj prvi put uroni, odabir načina koji sadrži čišćenje dna bazena pokrenut će proces mapiranja. Uređaj će čistiti po linijama dna bazena kako bi kreirao podvodnu mapu.

Nakon uspješnog mapiranja nije potrebno ponovno mapirati isti bazen. Međutim, prije svakog se čišćenja uređaj kreće po dnu kako bi se premjestio.

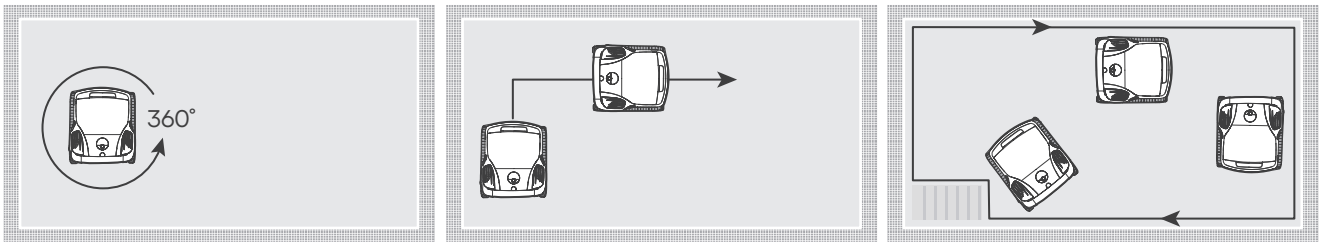

Nakon mapiranja, uređaj će automatski prepoznati oblik bazena i započeti rutu čišćenja bazena u obliku slova S. Kada čišćenje bude dovršeno uređaj će se vratiti na propuštena područja.

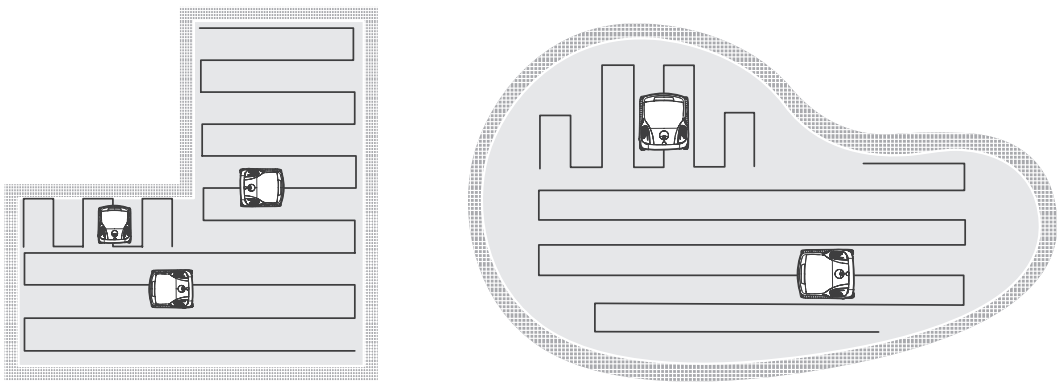

4. Detalji svakog načina čišćenja opisani su u nastavku:

- **Sveobuhvatni način čišćenja:** Uređaj će uzastopno čistiti dno bazena, zidove bazena i površinu vode. Tokom čišćenja zidova istovremeno će očistiti i liniju vode.

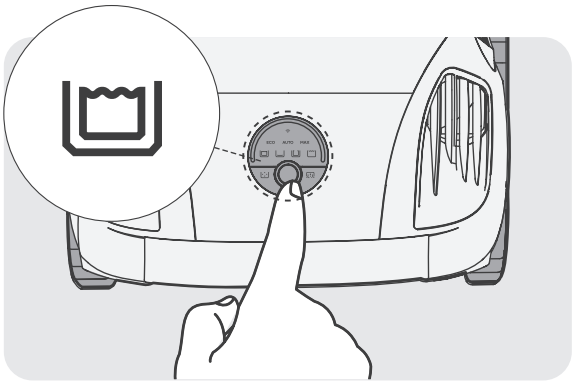

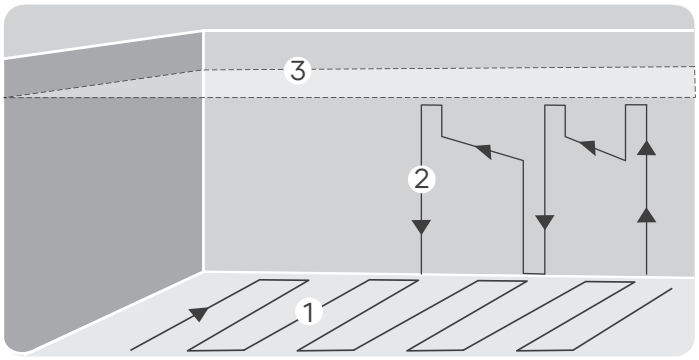

Sveobuhvatni način čišćenja (Hero Mode):

- **Način rada za čišćenje dna bazena (Floor Mode):** Uređaj će čistiti dno bazena rutom u obliku slova S bez penjanja i čišćenja zidova.

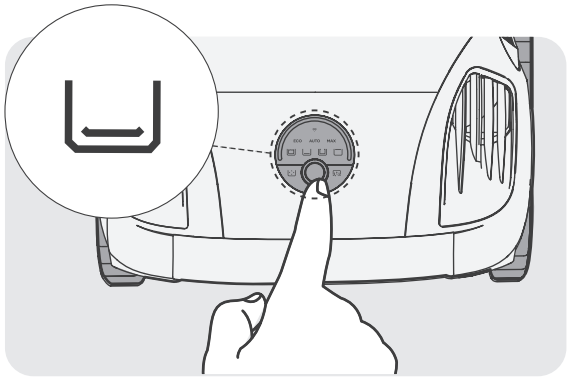

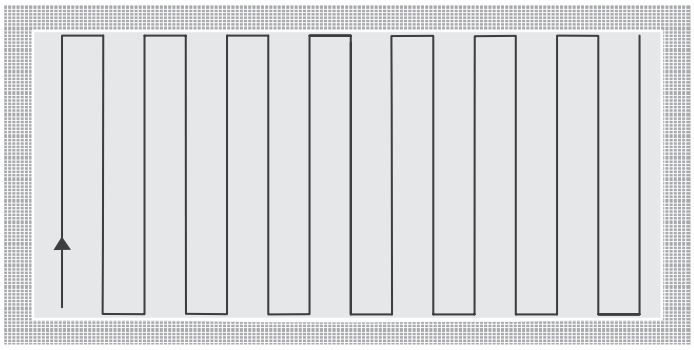

Način rada za čišćenje dna bazena (Floor Mode)

- **Način čišćenja dna i zidova (Floor + Wall Mode)** Uređaj će uzastopno čistiti dno i zidove bazena, dok čisti zidove istovremeno će očistiti i liniju vode.

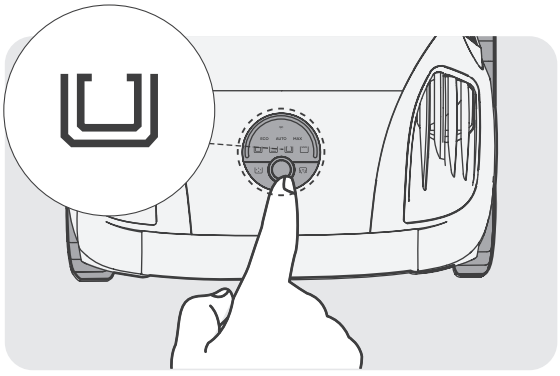

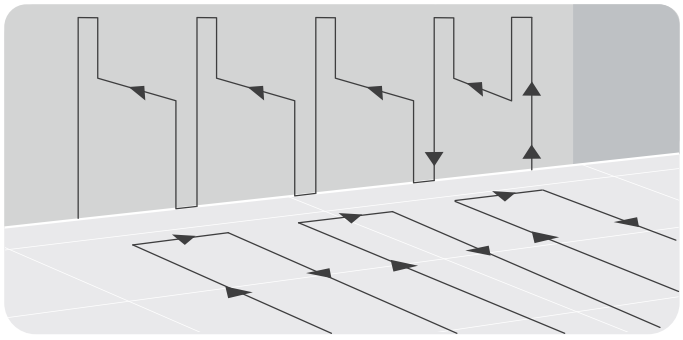

Način čišćenja dna i zidova (Floor + Wall Mode)

- **Način čišćenja površine vode (Skimming Mode):** Uređaj će 3 sata čistiti površinu vode bazena.

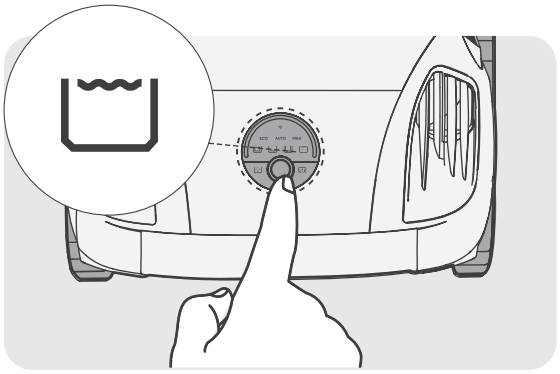

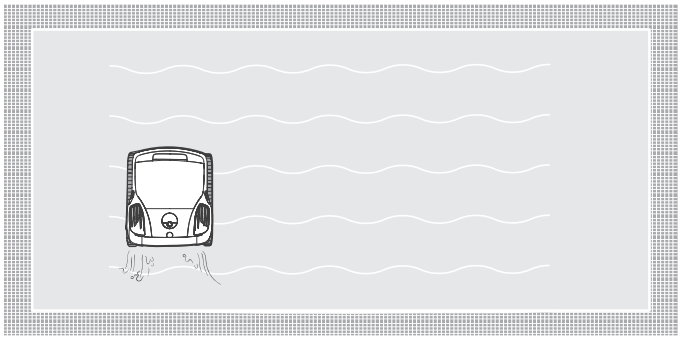

Način čišćenja površine vode (Skimming Mode):

Napomena: Ruta čišćenja može se ažurirati s verzijama firmvera. Za najtačnije informacije pogledajte stvarni učinak uređaja ili posljednje službene smjernice.

Odabir intenziteta čišćenja

ECO: Način rada sa uštedom energije. U ovom će načinu rada uređaj štedjeti energiju i produžiti vrijeme trajanja čišćenja. Učinkovitost čišćenja nije umanjena i još uvijek može očistiti prljavštinu poput pijeska, lišća, insekata itd.

AUTO: Prilagodljivi način rada. U ovom će načinu rada uređaj pametno regulirati snagu i brzinu rada vodene pumpe prema rasprostranjenosti prljavštine na dnu bazena kako bi se postigla ravnoteža učinkovitosti čišćenja i trajanja baterije.

MAX: Način visoke učinkovitosti. U ovom će načinu vodena pumpa stalno raditi pod punom snagom i vrlo učinkovito obavljati čišćenje.

5. Kada uređaj dovrši čišćenje automatski će se podignuti na površinu vode blizu točke ulaska.

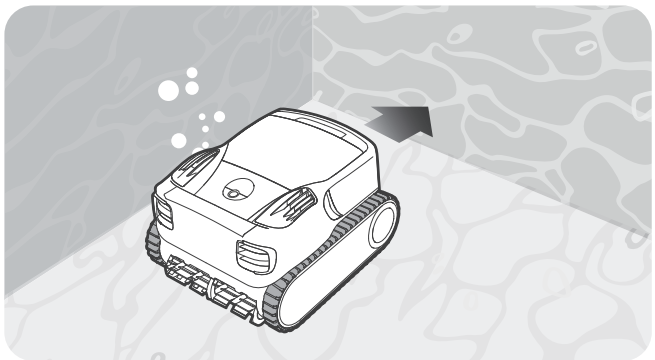

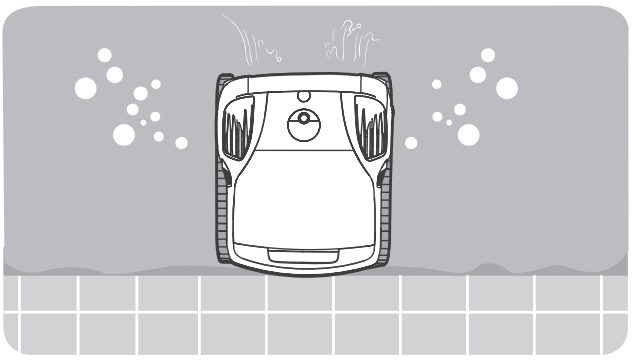

Ako se iz bilo kojeg razloga uređaj ne vrati na površinu vode, pričvrstite kuku uključenu uz proizvod na bilo koji standardni štap za bazen (nije uključeno) kako biste produžili doseg. Zakačite i izvucite uređaj iz bazena.

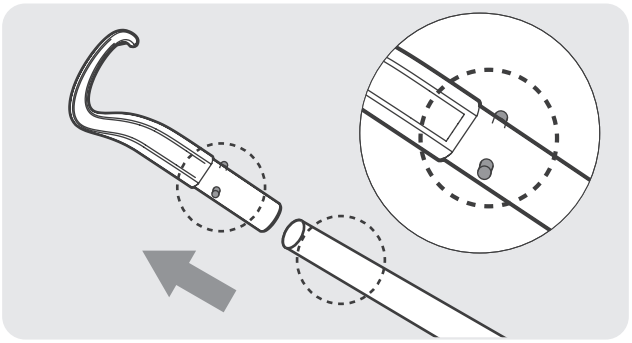

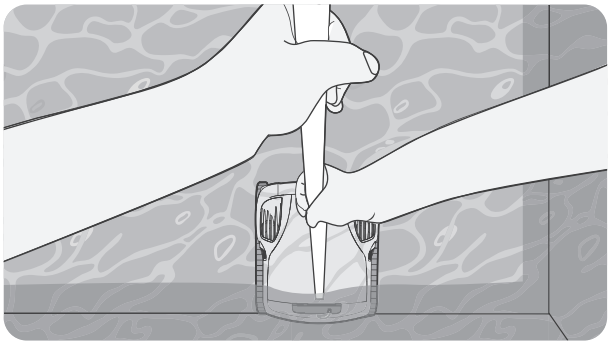

6. Prije nego što uređaj pospremite ili počnete puniti, pustite da se iz njega iscijedi preostala voda.

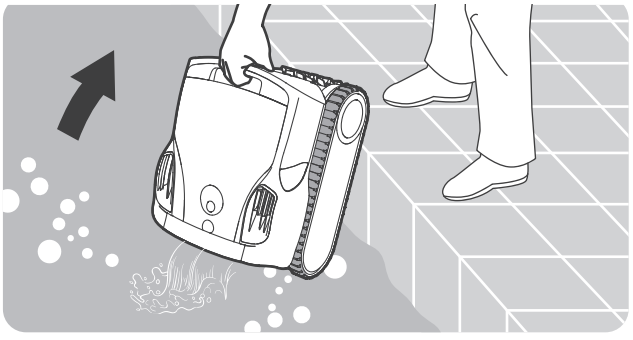

4 Održavanje

4.1 Čišćenje spremnika filtera

1. Uređaj smjestite na ravnu površinu i podignite gornji oklop.

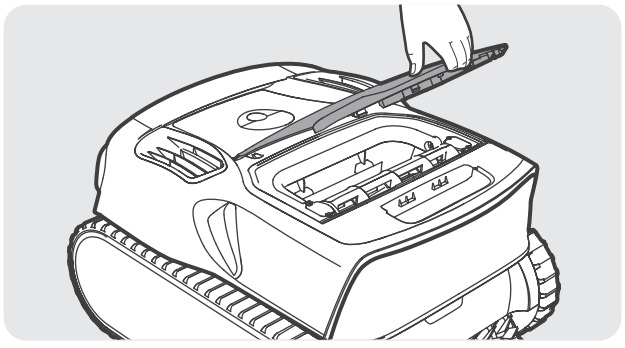

2. Uklonite spremnik filtera tako da povučete ručku prema gore.

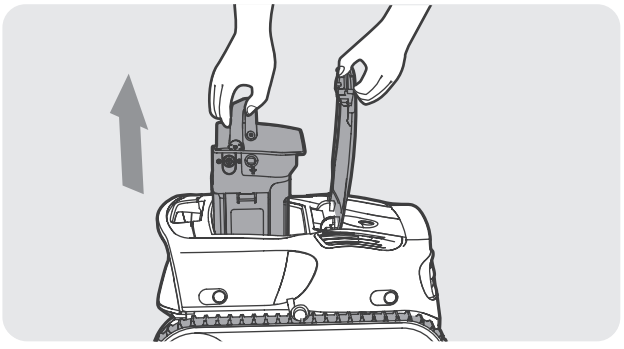

3. Pritisnite kopču na spremniku filtera i podignite ručku gornjeg oklopa kako biste ga otvorili.

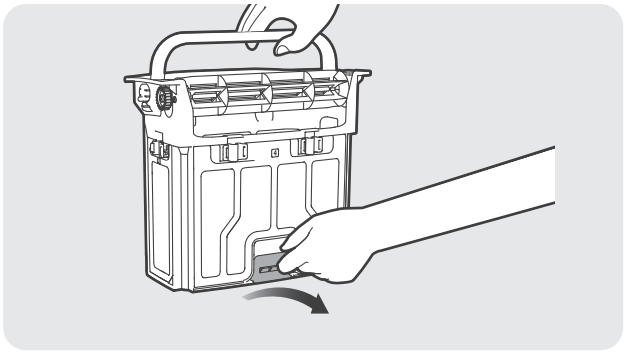

4. Ispraznite, isperite i osušite spremnik filtera.

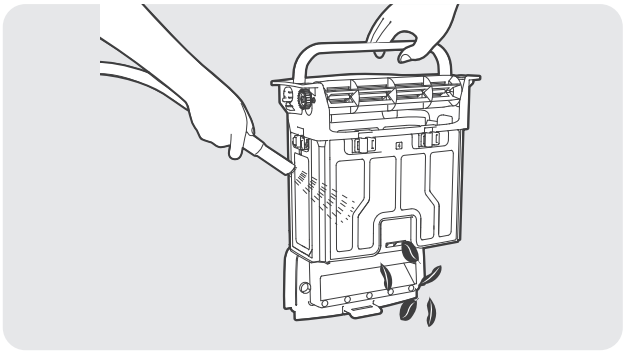

5. Za temeljito čišćenje filtera pritisnite kopču kako biste uklonili filter i očistili ga.

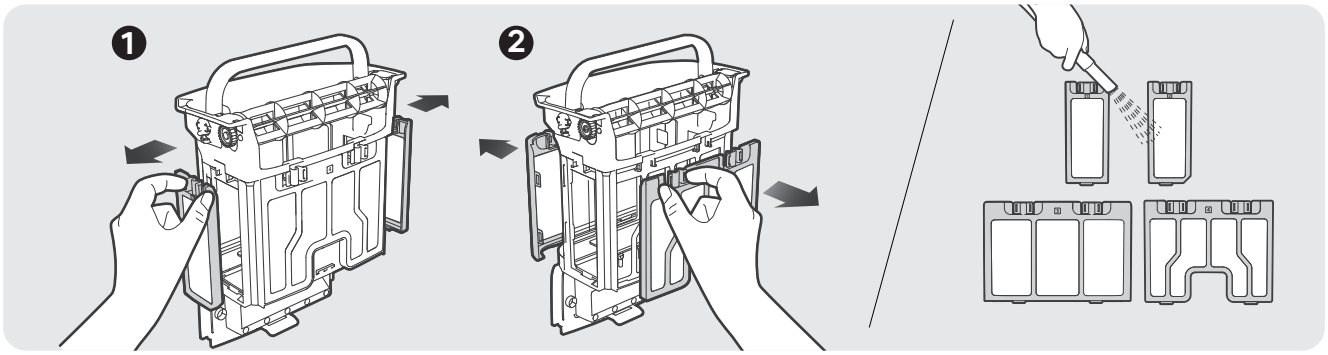

6. Nakon što ste ga osušili, ponovo postavite filter i spremnik filtera u uređaj.

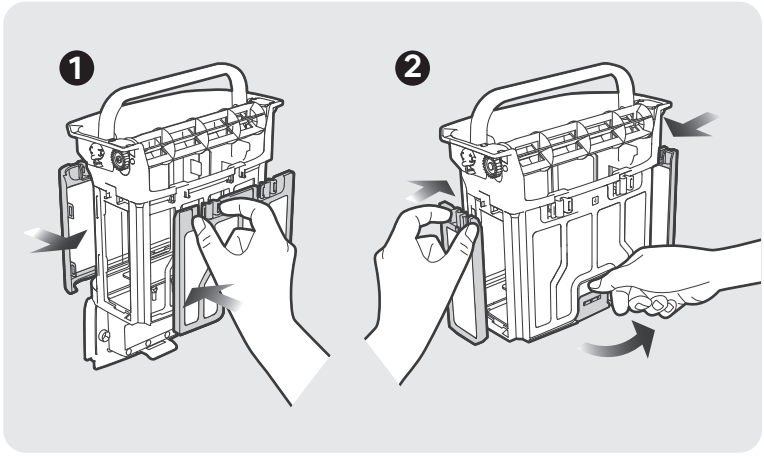

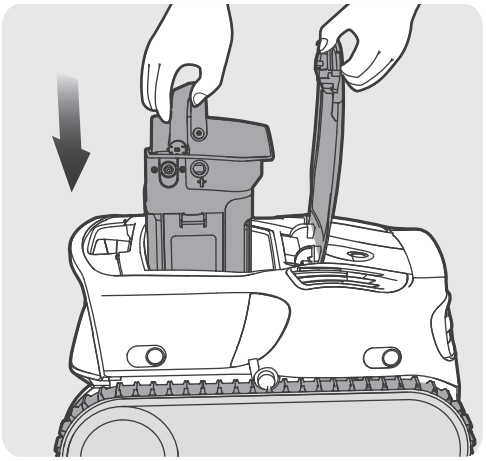

Napomene:

- Nakon svakog čišćenja bazena, odmah uklonite uređaj iz bazena i očistite spremnik filtera. Nemojte ostavljati uređaj u bazenu na duže vrijeme.
- Sušenje filtera i spremnika filtera nakon svakog čišćenja nije obavezno, preporučeno je samo u svrhu sprječavanja mirisa vlage.
- Kada sušite i pohranjujete svoj uređaj, uključujući ultrafini filter MicroMesh™ i spremnik filtera preporučuje se da ih pohranite na mjestu s dobrom ventilacijom izvan dosega direktne sunčeve svjetlosti.
- Zamjenjivi ultrafini filter MicroMesh™ hvata čestice veličine 3 – 10 µm, poput mulja i nekih algi. Kada je količina vidljive prljavštine minimalna (poput kamenja, lišća, pijeska, otpadaka i kose) i voda djeluje zamućeno ili sadrži alge preporučuje se upotreba ultrafinog filtera MicroMesh™. Ako je prisutna značajna količina prljavštine preporučuje se upotreba običnog filtera.
- Savjetujemo upotrebu vodenog pištolja pod visokim pritiskom pri čišćenju filtera i spremnika filtera kako biste ih temeljito očistili.
- Nakon nekoliko upotreba, površina zamjenjivog ultrafinog filtera MicroMesh™ pokazivat će znakove istrošenosti, ali to neće uticati na njegovu učinkovitost.
- Zamjenjivi ultrafini filter MicroMesh™ potrošna je stavka i potrebno ga je mijenjati nakon svakih 30 upotreba kako biste održavali učinkovito filtriranje.

4.2 Čišćenje propelera

1. Otvorite gornji oklop i odvrnite 2 poklopca za vijke s ravnim odvijačem.

2. Nakon što ste odvrnuli poklopce vijaka, odvijačem odvrnite 2 vijka i uklonite gornji oklop.

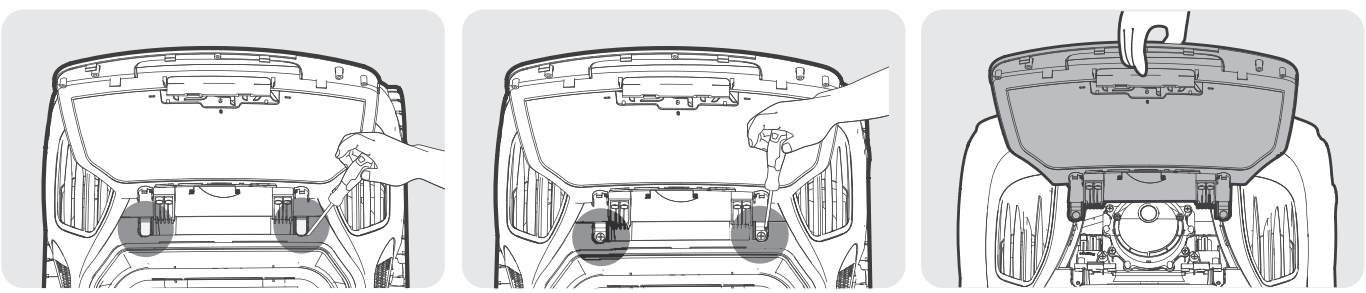

3. Vidjet ćete unutrašnjost uređaja. Rastavite 2 vijka kako biste uklonili poklopac propelera.

4. Očistite preostalu prljavštinu i ponovo postavite rastavljene dijelove po redu.

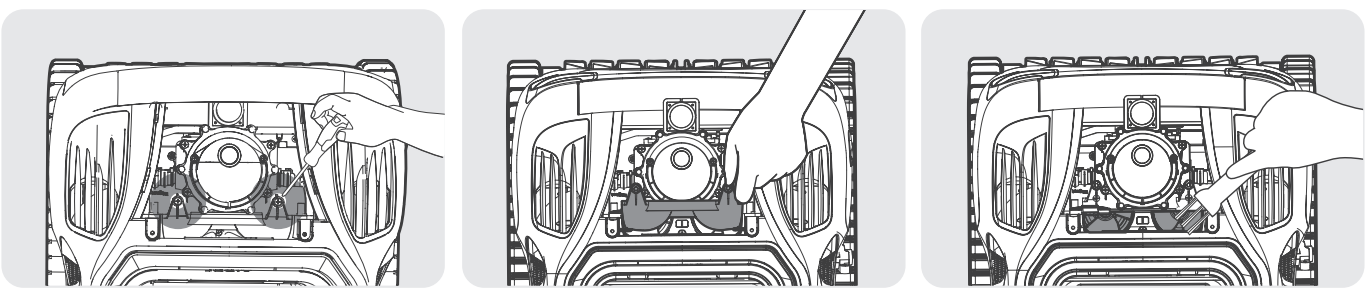

4.3 Čišćenje valjka s krilcima / valjak s krilcima za čišćenje površine vode

1. Uklonite spremnik filtera i pomoću odvijača odvrnite sva 4 vijka s obje strane spremnika filtera.

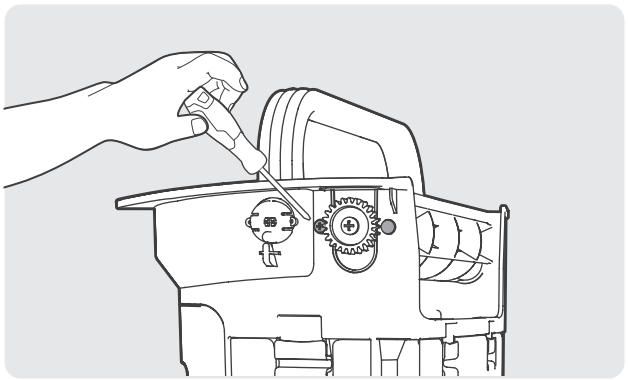

2. Povucite valjak s krilcima prema gore i uklonite ga. Odvrnite vijke na kraju dok držite valjak s krilcima.

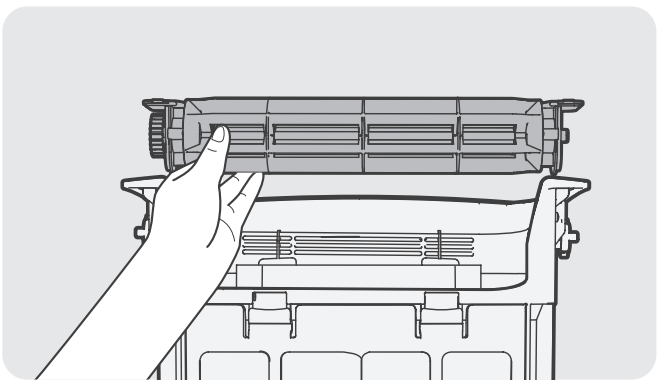

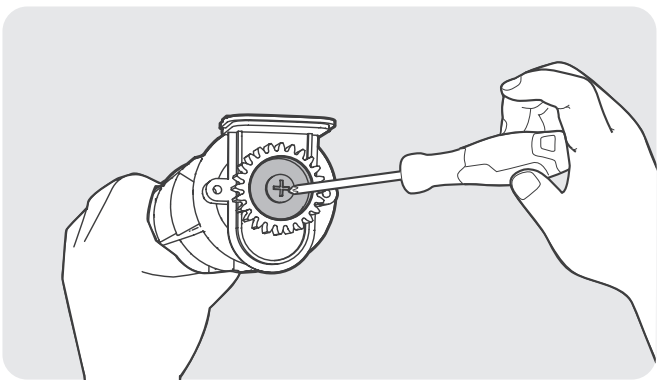

3. Uklonite zupčanik i zaštitni poklopac i očistite valjak s krilcima.

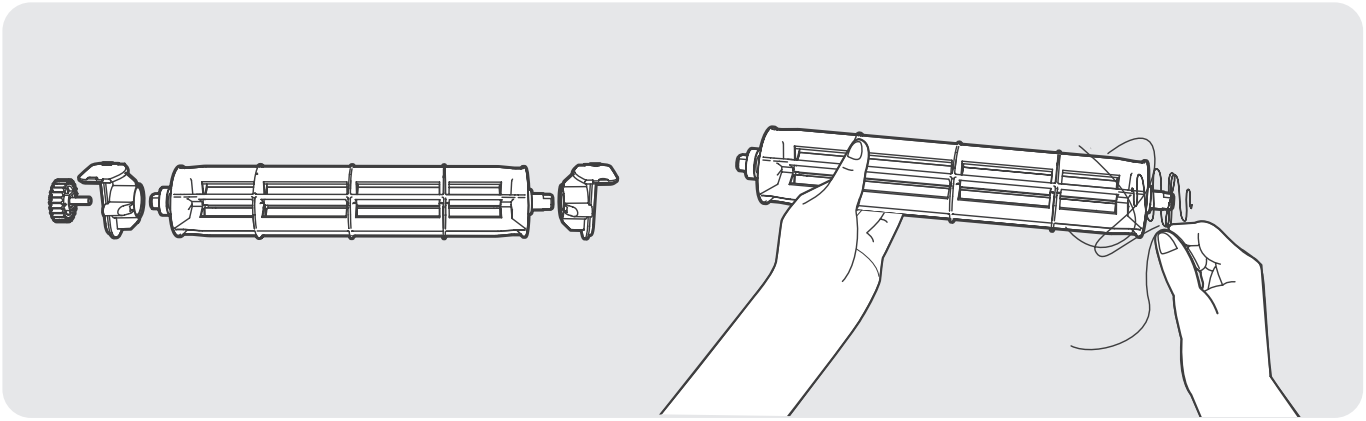

4. Ponovo postavite zaštitni poklopac i zupčanik po redu i pričvrstite uklonjene vijke pomoću odvijača.
UPOZORENJE: ● na valjku s krilcima i ■ na zaštitnom poklopcu trebaju biti poravnati.

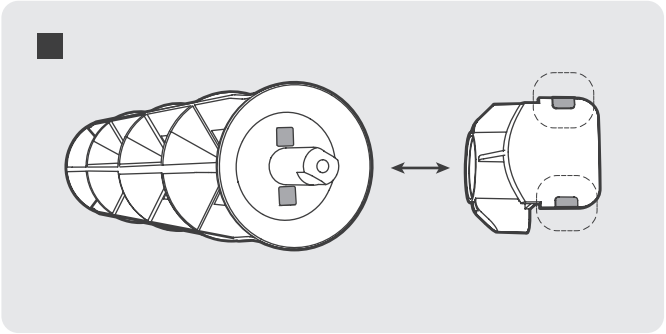

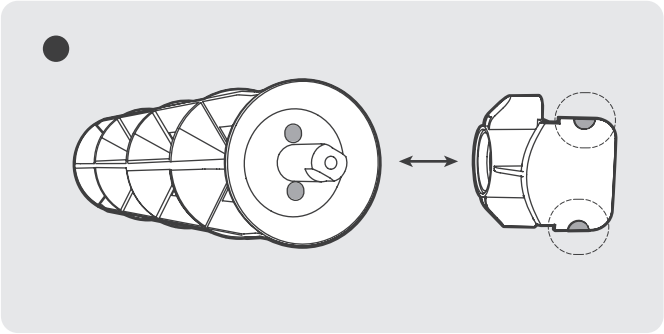

5. Umetnite valjak s krilcima u spremnik filtera. Pobrinite se da ● na zaštitnom poklopcu i ■ na spremniku filtera budu poravnati. Dodajte i pričvrstite 4 vijka po redu.

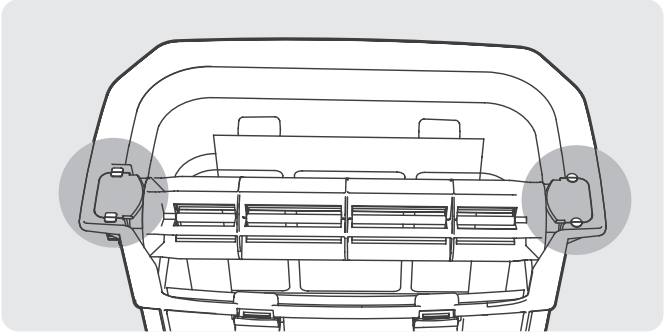

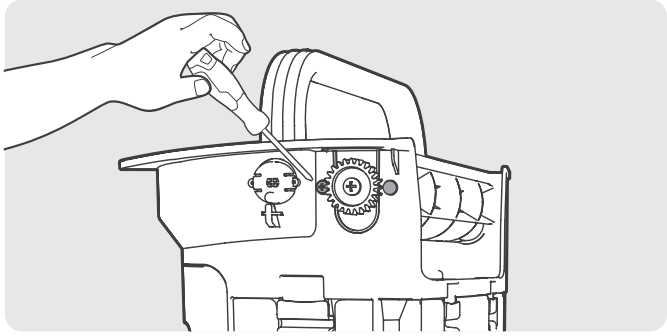

4.4 Zamjena gusjenica

1. Uklonite bočni poklopac s uređaja: položite uređaj na bočnu stranu, pritisnite 4 spojnice na bočnom oklopu prema unutra i otvorite ih te pomaknite bočni oklop prema gore.

2. Uklonite vijke i spojne vodilice sa stražnjih točkova.

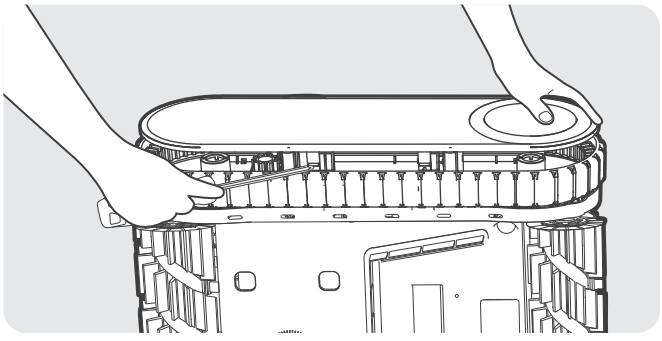

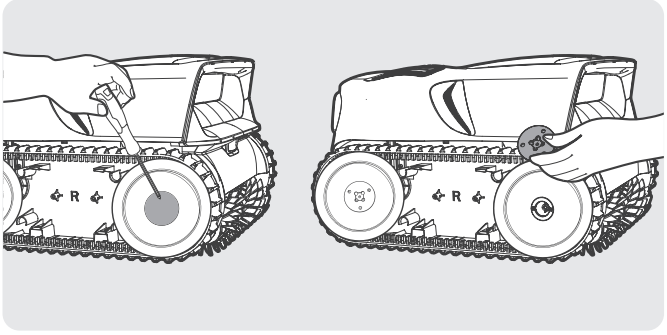

3. Uklonite stražnji točak i traku gusjenice s uređaja lagano povlačeći svaki dio.

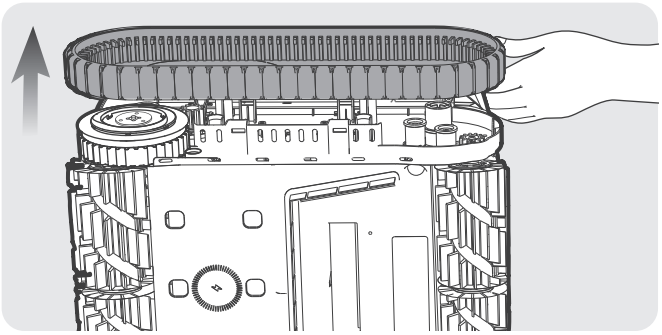

4. Poravnajte zupčanike zamjenskih gusjenica sa zupčanicima na oba točka. Ponovo instalirajte stražnji točak i traku gusjenice tako da budu pričvršćeni duž utora trake.

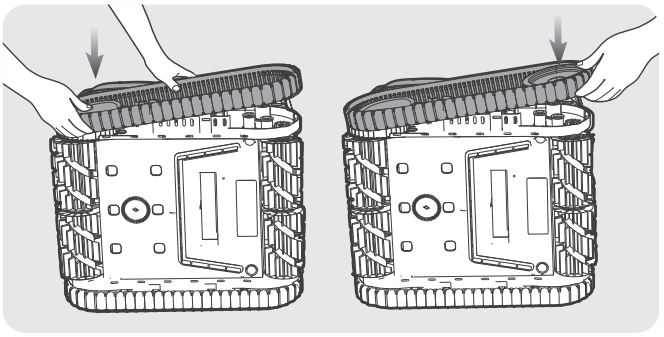

5. Postavite spojne vodilice stražnjih točkova i rotirajte spojnicu kako bi 2 izbočine bile poravnate s rupama na uređaju.

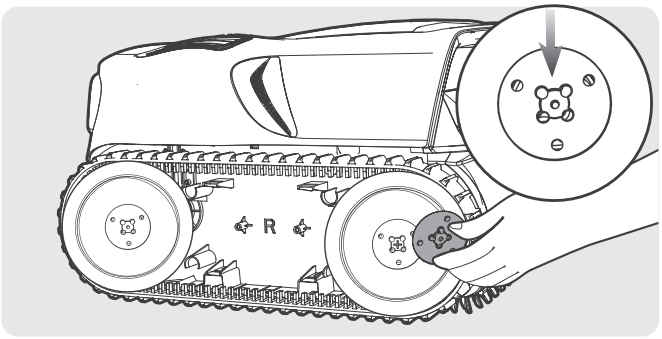

6. Zategnite vijke i ponovno postavite bočni poklopac. Ponovite taj korak za drugu traku gusjenice.

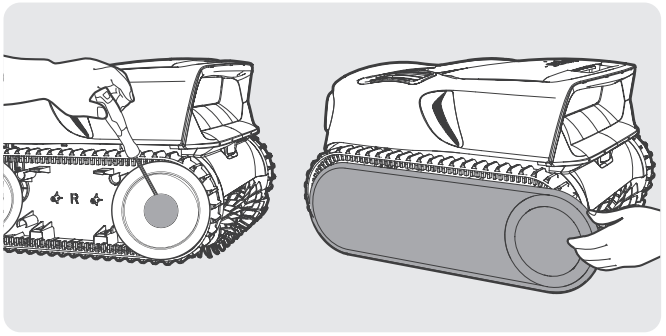

4.5 Zamjena valjkaste četke

1. Uklonite silikonske kopče s valjkaste četke koju upotrebljavate.

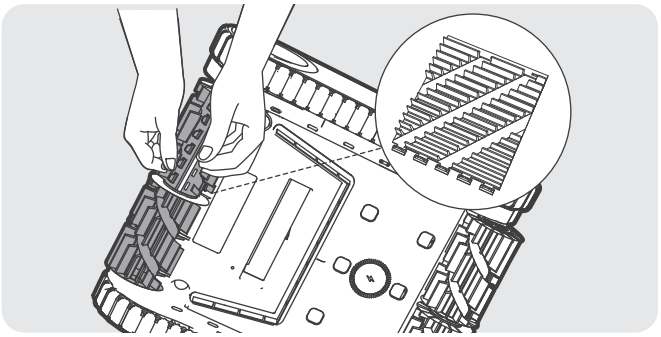

2. Kada je uklonjena, uzmite zamjensku valjkastu četku i poravnajte silikonske kopče s utorima. Kopče pritisnite u svaki utor kako biste ih učvrstili na uređaj. Isti korak ponovite za drugu valjkastu četku.

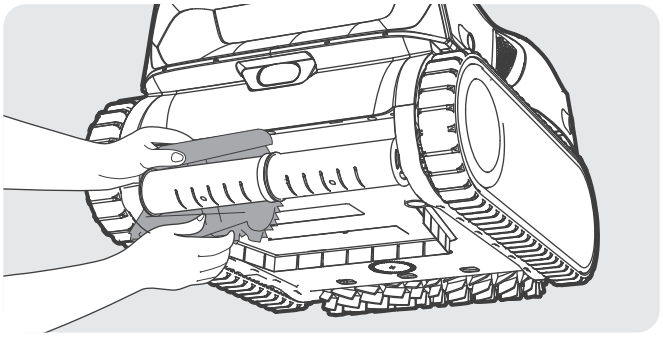

4.6 Isključivanje i pohranjivanje uređaja Aiper

Tokom perioda kada se uređaj Aiper ne upotrebljava, poput zime ili dužih godišnjih odmora, slijedite ova uputstva kako bi uređaj ostao u vrhunskom stanju:

1. Prije pohranjivanja uređaj potpuno napunite. Također provjerite je li uređaj isključen i iskopčan iz punjača.

2. Temeljito očistite cijeli uređaj, uključujući donje i gornje oklope, točkove i četke kako biste uklonili bilo kakvu prljavštinu.

3. Osušite uređaj maramicom ili mekom krpom i provjerite je li poklopac priključka dobro zatvoren.

4. Uređaj pospremite na hladnom, suhom mjestu s dobrom ventilacijom, u njegovom originalnom pakovanju.

5. Kako biste održali zdravlje baterije napunite je svakih 6 mjeseci.

5 Specifikacije

Model: PRX9	Usisna snaga: 32000 LPH (8500 GPH)
Veličina bazena: 300 m^2 (3200 Sq. Ft)	Potrošnja u stanju mirovanja: 0,31 W
Nominalna ulazna snaga: 29,4 V⎓2,2 A	Trajanje baterijskog kompleta: do 5 sati – način čišćenja dna bazena, do 10 sati – način čišćenja površine vode
Model punjača: GM95-294300-2FGN	Model baterijskog kompleta: C1264B4-04 ili C1264B4-03
Ulazni napon punjača: 100 – 240V~, 50/60 Hz, 2,5 A	Kapacitet baterijskog kompleta: 10400 mAh (262,08 Wh)
Izlazni napon punjača: 29,4 V⎓3,0 A	Napon baterijskog kompleta: 25,2 V
Model bežične stanice za punjenje: CHW1	Nivo zaštite od vode: IPX8
Ulazna snaga bežične stanice za punjenje: 29,4 V⎓3,0 A	Stepen zaštite punjača: IP67
Izlazna snaga bežične stanice za punjenje: 29,4 V⎓2,2 A	Maksimalna dubina vode: 3 m (10 ft)
Trajanje punjenja: 4 sata	
2,4 G raspon frekvencije bežične stanice za punjenje: 2,400 – 2,480GHz, maksimalno E.I.R.P: –12,94 dBm	
Domet frekvencije za Bluetooth: 2,4000 – 2,4835 GHz, maksimalno E.I.R.P: 10 dBm	
2,4 G domet frekvencije Wi-Fi mreže: 2,4000 – 2,4835 GHz, maksimalno E.I.R.P: 20 dBm	

⎓	Istosmjerna struja.
~	Izmjenična struja.
III	Oprema klase III.
	Izolacijski transformator za zaštitu od kratkog spoja.
CLASS I LASER PRODUCT	POTROŠAČKI LASERSKI PROIZVOD EN 50689: 2021 IEC 60825-1: 2014 EN 60825-1: 2014+A11: 2021

	Prekidači napajanja.
	Samo za upotrebu u zatvorenim prostorima.
+ −	Polaritet priključka istosmjernog spajanja.
	Pročitajte uputstvo za korisnike.
3 m	Maksimalna dubina vode.

6 LED indikator

Vrste indikatora	Status indikatora	Opis statusa
LED indikator statusa	Pulsirajuće plavo	Način daljinskog upravljanja.
	Pulsirajuće zeleno	Punjenje.
	Trajno zeleno	Punjenje je dovršeno.
	Pulsirajuće žuto	Za ponovo postavljanje uređaja: držite ⏻ + 5 sekundi. Uređaj će se tada vratiti na fabričke postavke.
		OTA u toku: uređaj se automatski ažurira na najnoviji firmver.
	Trepćuće crveno	Uređaj je neispravan. Slijedite uputstvo za uklanjanje poteškoća u aplikaciji.
	Trajno crveno	Nizak nivo baterije (baterija < 15 %). Uskoro se automatski gasi.
	Trajno plavo	Umjereni nivo baterije (baterija 15 % – 30 %).
	Trajno zeleno	Dovoljan nivo baterije (baterija > 30 %).
Indikator Wi-Fi mreže	Pulsirajuće zeleno	Povezivanje na Wi-Fi mrežu.
	Trajno zeleno	Wi-Fi mreža je uključena.
	Isključeno	Wi-Fi mreža je isključena.

7 Uklanjanje grešaka

Br.	Kvar	Mogući razlozi	Rješenja
1	Uređaj se neće uključiti.	Baterija nije dovoljno napunjena.	Prije upotrebe uređaj potpuno napunite.
		Temperatura baterije je previsoka/preniska.	Uređajem upravljajte jedino na temperaturama između 0 °C (32 °F) i 40 °C (104 °F).
2	Uređaj se ne puni.	Uređaj nije na mjestu.	Zamijenite uređaj. Pobrinite se da izbočina na punjaču bude potpuno umetnuta u ulaz na uređaju.
		Punjač je oštećen ili nije pod naponom.	Provjerite je li utikač punjača pravilno uključen i je li se čuo zvuk ***bip*** nakon što ste ga uključili u struju. Ako je utikač pravilno uključen, ali nema zvuka ***bip***, moguće je da je punjač pokvaren. Obratite se podršci za korisnike kompanije Aiper.
		Temperatura baterije je previsoka/preniska.	Uređajem upravljajte jedino na temperaturama između 10°C (50°F) i 40°C (104 °F).
		Baterija se ispraznila jer je uređaj duže vrijeme van upotrebe.	Za pravilno pohranjivanje uređaja slijedite uputstvo u odjeljku ***Isključivanje i pohranjivanje uređaja Aiper*** u ***Priručniku za održavanje***. Ako se uređaj ne može puniti zbog dužeg perioda mirovanja, obratite se službi za korisnike kompanije Aiper.
3	Uređaj ne izbjegava prepreke.	Leća senzora je prljava.	Upotrijebite meku, suhu krpu kako biste spriječili smetnje.
4	Uređaj predugo ostaje na odvodu bazena.	Uređaj je zapeo u odvodu bazena.	Ne otvarajte odvod bazena dok je uređaj u postupku čišćenja. Ako zapne, uređaj će se sam osloboditi.
5	Uređaj je zaglavljen na liniji vode u načinu rada za liniju vode (Waterline Mode).	Senzor nije uočio malo izbočenje na liniji vode.	Nije potrebno poduzimati mjere, uređaj će potonuti na dno bazena unutar jedne minute i nastaviti s čišćenjem izbjegavajući prepreke duž linije vode.
6	Uređaj vrluda ili loše izvršava čišćenje u vodi.	Spremnik filtera je pun.	Ispraznite i temeljito očistite spremnik filtera.
		Filter je začepljen.	Isperite filter vodenim pištoljem pod visokim pritiskom.
		Ako LED indikator statusa treperi crveno, to može značiti da je propeler zaglavljen.	Provjerite ima li ostataka prljavštine na propeleru i po potrebi ih očistite. Za više detalja pogledajte ***Čišćenje propelera*** u odjeljku ***Održavanje***.
7	Uređaj je prestao s radom.	Ako je LED indikator svjetla trajno crven, baterija je na izmaku.	Ako se postupak čišćenja ranije završi, moguće je da je baterija na uređaju slaba. Pobrinite se da uređaj bude u potpunosti napunjen prije upotrebe.
		Ako LED indikator statusa treperi crveno, to može značiti da je uređaj pokvaren.	Slijedite uputstvo za uklanjanje poteškoća u aplikaciji.

8 Garancija

Ovaj je proizvod prošao testove kvalitete i sigurnosti koje su proveli naši tehničari.

1. Ovaj proizvod dolazi s 36-mjesečnom garancijom koja pokriva bateriju i motor uređaja od datuma kupovine.
2. Garancija ne vrijedi ukoliko je proizvod prepravljan, nepravilno upotrebljavan ili ga je popravljala neovlaštena osoba.
3. Garancija se odnosi jedino na fabričke greške i ne pokriva štetu uzrokovanu nepravilnom upotrebom proizvoda.
4. Prilikom bilo kojeg zahtjeva za popravak tokom perioda garancije na zahtjevu mora biti naveden broj narudžbe ili dokaz o kupovini.
5. Ovo je dodatna garancija koju nudi kompanija AIPER INTELLIGENT SARL. smještena na 43-47 avenue de la Grande Armée, 75116 Pariz, Francuska. Ova garancija ne utiče na besplatna prava na popravak ili zamjenu u slučaju nesukladnosti koja pripadaju potrošaču prema zakonu, u odnosu na prodavača.
6. E-pošta za garanciju: service@aiper.com

POJEDNOSTAVLJENA EU IZJAVA O SUKLADNOSTI

Ovime Shenzhen Aiper Intelligent Co., Ltd. izjavljuje da je radio oprema vrste PRX9 u skladu s direktivom 2014/53/EU. Puni tekst EU izjave o sukladnosti dostupan je na sljedećoj web-stranici:

https://eu.aiper.com/aiper-europe-doc-user-manual/

Izjava o sukladnosti EU-a može se zatražiti putem adrese navedene u nastavku:
AIPER INTELLIGENT SARL
43-47 avenue de la Grande Armée, 75116 Pariz, Francuska







Izjava o usklađenosti Europske Unije
Informacije o odlaganju za korisnike otpadne električne i elektroničke opreme

Pravilno odlaganje ovog proizvoda



Ovaj simbol na proizvodu ili na njegovom pakovanju označava da se upotrebljavani električni ili elektronički proizvodi ne smiju miješati s komunalnim otpadom. Za pravilno zbrinjavanje vaša je odgovornost otpadnu opremu odložiti na za to predviđeno reciklažno odlagalište.

Pravilno odlaganje ovog proizvoda pomoći će pri očuvanju vrijednih izvora i spriječiti moguće negativne utjecaje na ljudsko zdravlje i okolinu, koji mogu proizaći iz neprimjerenog odlaganja otpada.

Za vraćanje upotrebljavanog uređaja obratite se sustavima za zbrinjavanje otpada ili maloprodaji gdje je uređaj kupljen, što možete učiniti bez naknade, obratite se mjesnoj upravi za više detalja o reciklažnom odlagalištu otpada.

Nepravilno odlaganje ovog otpada može biti kažnjivo novčanom kaznom u skladu s vašim nacionalnim zakonodavstvom.

Informacije o odlaganju za korisnike iskorištenih baterija



Ovaj simbol označava da se iskorištene baterije i akumulatori ne smiju miješati s mješovitim komunalnim otpadom Vaše je sudjelovanje važan dio ovog napora kako bi se što više umanjio utjecaj baterija i akumulatora na okolinu i ljudsko zdravlje. Za pravilno recikliranje ovaj proizvod, baterije ili akumulatore možete vratiti dobavljaču ili na određeno reciklažno odlagalište bez ikakve naknade.

Pravilno odlaganje ovog proizvoda pomoći će pri očuvanju vrijednih izvora i spriječiti moguće negativne utjecaje na ljudsko zdravlje i okolinu, koji mogu proizaći iz neprimjerenog odlaganja otpada.

Nepravilno odlaganje ovog otpada može biti kažnjivo, u skladu s vašim nacionalnim zakonodavstvom.

Postoje različiti sustavi za prikupljanje iskorištenih baterija i akumulatora.

Baterije i akumulatore pravilno odložite na mjesno odlagalište otpada / reciklažno dvorište.

Proizvođač

Shenzhen Aiper Intelligent Co., Ltd.

Jedinice 3201, 3203A i 3205, 32.kat, Block C, Phase 2 Galaxy World, Minle Community, Minzhi Street, Longhua District, Shenzhen, Guangdong, Kina, 518129

CN Tel: +86075521018957 Adresa e-pošte: service@aiper.com http://www.aiper.com

AIPER®

bring vacation home

www.aiper.com