bring vacation home

ROBOTSKI ČISTAČ BAZENA

Originalno uputstvo

Aiper Scuba SE

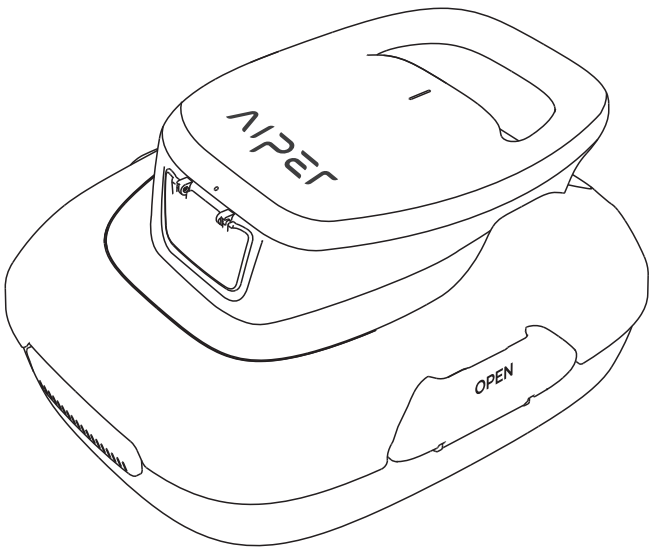

Priručnik za korisnike

Hvala što ste odabrali kompaniju Aiper.

Pridružili ste se milionima korisnika koji su kompaniji Aiper već ukazali povjerenje u brizi za bazene i uživaju u blagodatima besprijekorno čistih bazena.

Ovaj će vam priručnik za korisnike pomoći u održavanju vašeg uređaja i pobrinuti se za maksimalnu učinkovitost u narednim godinama. Uzmite dovoljno vremena da ga detaljno pročitate.

Ako imate bilo kakvih pitanja, posjetite našu web-stranicu www.aiper.com i obratite se našem timu za podršku korisnicima za pomoć ili dodatne informacije.

Podrška za korisnike kompanije Aiper:

E-pošta: service@aiper.com
Facebook: @AiperOfficial

Skenirajte za Upute na videozapisu

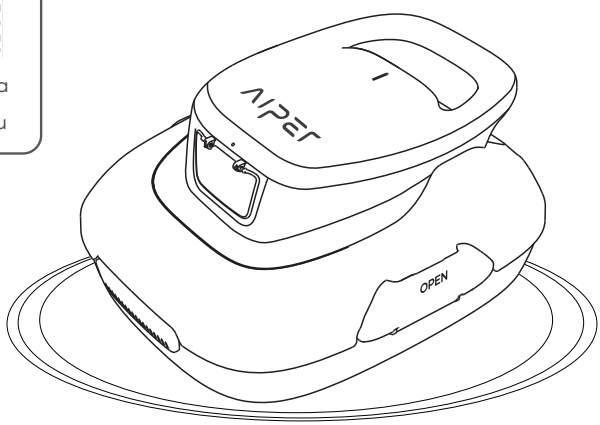

Bosanski

SADRŽAJ

Važne sigurnosne mjere ----------3
1. Struktura ----------5
2. Specifikacije i radni uslovi ----------6
3. Upotreba uređaja ---------- 7
4. Opcionalno ---------- 8
5. Punjenje ----------11
6. Održavanje ----------13
7. Pohranjivanje ---------- 16
8. Uobičajene greške ---------- 17
9. Popis dijelova ---------- 17
10. Garancija ----------18

⚠Važne sigurnosne mjere

Pažljivo pročitajte ovaj priručnik i uređaj upotrebljavajte u skladu s uputstvom. Kompanija Aiper nije odgovorna za oštećenja ili ozljede uzrokovane nepravilnom upotrebom.

Upute:

1. Uređaj nemojte upotrebljavati dok su ljudi ili životinje u bazenu.
2. Pobrinite se da uređaj bude isključen prilikom održavanja, čišćenja ili dok nije u upotrebi.
3. Uređaj nije namijenjen za upotrebu osobama sa smanjenim fizičkim, senzoričkim ili mentalnim sposobnostima, osobama s nedostatkom iskustva i znanja ukoliko nisu pod nadzorom ili usmjeravanjem osobe koja je zadužena za njihovu sigurnost.
4. Djeca uvijek moraju biti pod nadzorom kako biste spriječili da se igraju s uređajem.
5. Upotrebljavajte samo originalni, odobreni strujni adapter.
6. Kabl adaptera smije mijenjati samo kvalificirani električar.
7. Preporučuje se da punjač prilikom punjenja povežete na prenaponsku zaštitu.
8. Pobrinite se da prije punjenja uređaja priključak za punjenje bude potpuno suh.
9. Tokom punjenja uređaj se treba nalaziti na hladnom mjestu s dobrom ventilacijom. Korisnici tokom punjenja ne bi trebali okretati uređaj jer to može dovesti do pregrijavanja ili kvara na sklopu.
10. Uređaj nemojte upotrebljavati izvan vode jer to može izazvati kvar na sklopu ili pregrijavanje.
11. Pogonski dio uređaja smije rastavljati samo stručna osoba.
12. Uređaj nemojte upotrebljavati tijekom rada filtera za bazen.
13. Pobrinite se da se brtva za ulje motora ne probuši jer sadrži masnoću. Ukoliko dođe do bušenja može doći do curenja masnoća u bazen.

14. Uređaj nemojte pohranjivati niti upotrebljavati u blizini bilo čega što proizvodi ekstremnu vrućinu.
15. Oklop uređaja nemojte bušiti i udarati jer to može uzrokovati nepopravljivu štetu. Uz to, nemojte ga bacati.
16. Ne upotrebljavajte baterije drugih proizvođača. Uz uređaj upotrebljavajte samo model baterije HYY0345210.
17. Baterije na uređaju smije mijenjati samo stručna osoba.
18. Baterije na ovom uređaju nisu zamjenjive. Kada je baterija pri kraju životnog ciklusa, uređaj je potrebno pravilno odložiti u otpad.
19. Uređaj ili bateriju ne izlažite visokim temperaturama.
20. Pripazite na rizik vezan uz priključke uređaja koji se napaja baterijom ili kratke spojeve uslijed kontakta s metalnim predmetima.
21. Baterije odložite kod profesionalne kompanije za recikliranje.
    – Prije odlaganja bateriju je potrebno ukloniti iz uređaja.
    – Prilikom uklanjanja baterije uređaj mora biti isključen iz napajanja.
    – Sigurno odložite bateriju.
22. Prilikom uklanjanja baterije nemojte je oštećivati kako ne bi došlo do kratkog spoja ili curenja tečnosti. U slučaju da baterija curi pripazite da tekućina ne dodiruje kožu ili odjeću te je odmah obrišite suhom krpom. Bateriju tada odnesite na predviđeno mjesto za reciklažu ili određenom servisnom timu kako biste je pravilno odložili.

Prije upotrebe detaljno pročitajte ovaj priručnik za korisnike.

1. Struktura

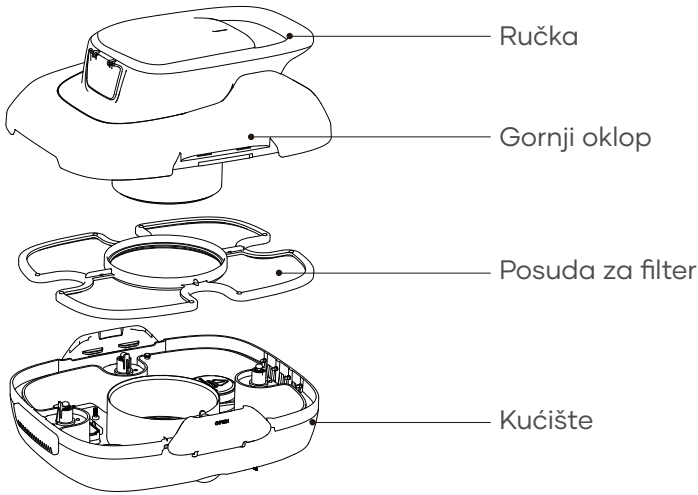



Kuka za izvlačenje

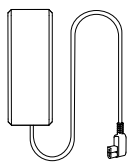

Punjač

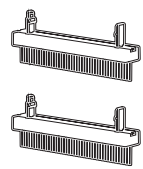

Četke

2. Specifikacije i radni uslovi

1. Veličina bazena: 80 m^2 / 860 sq. ft bazeni s ravnim dnom
2. Ulazni napon punjača: 100 ~ 240 V, 50/60 Hz
3. Izlazni napon punjača: 12,6V/1,0A
4. Trajanje punjenja: 3 – 4 sata
5. Vijek trajanja baterije: 90 minuta
6. IP stepen zaštite: IPX8 vodootporno
7. Maksimalna dubina: 0,5-3m (1,6-10ft)
8. Kapacitet baterije: 2600 mAh (28,08 Wh)

UPOZORENJE:

Za optimalan rad, kompanija Aiper preporučuje upotrebu uređaja u vodi u sljedećim uslovima.

• Temperatura: 10 – 35°C (50 – 95°F)
• pH vrijednost: 7.0-7.4
• Hlor: Maksimalno 4 ppm
• NaCl: Maksimalno 5000 ppm

3. Upotreba čistača bazena Aiper

3.1 Prva upotreba

a. Uređaj je namijenjen čišćenju bazena s ravnim dnom bez nagiba površine do 80 m^2 / 860 sq. ft.

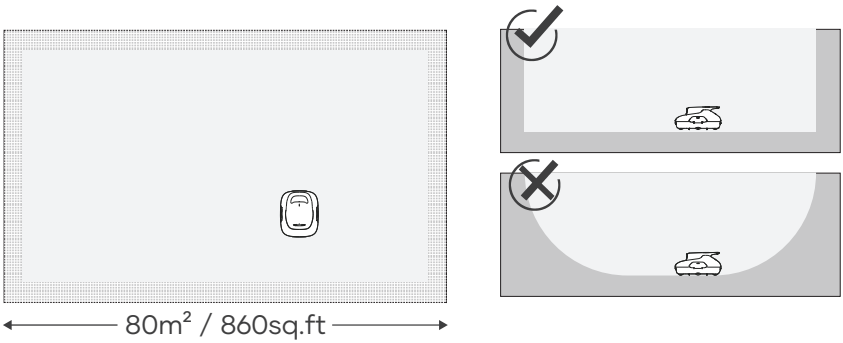

b. Dvije uključene četke čvrsto umetnite u utore na dnu uređaja. Kada su četke dobro pričvršćene čut ćete „klik".

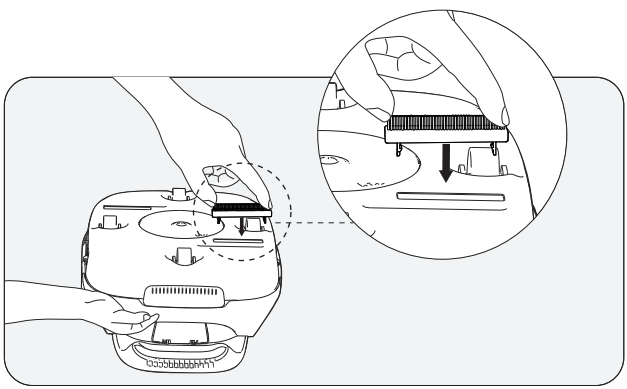

c. Nakon upotrebe isključite uređaj.

d. Podignite uređaj iz bazena s podnožjem okrenutim prema zidu.

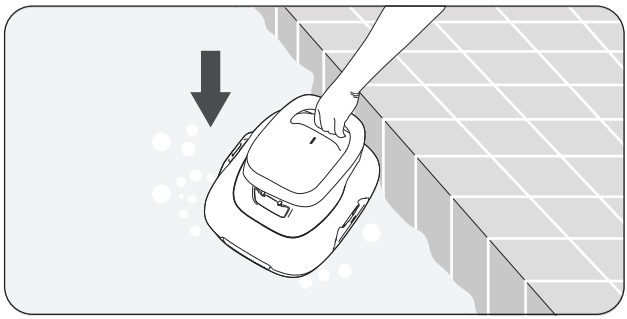

4. Opcionalno

4.1 Prije prve upotrebe potpuno napunite bateriju uređaja.

4.2 Pritisnite tipku za uključivanje i nakon što čujete zvučni signal smjestite uređaj u vodu.

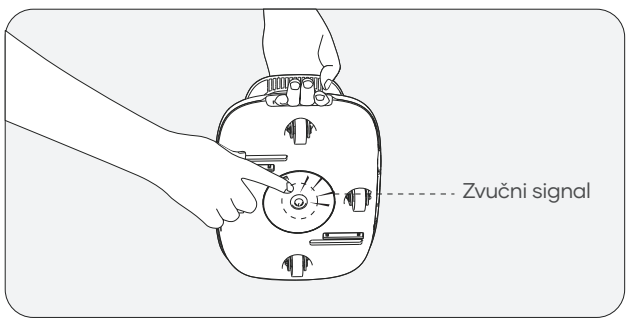

4.3 Ako se uređaj isključio zbog slabe baterije na rubu bazena, čut ćete isprekidani zvučni signal od dvije minute.

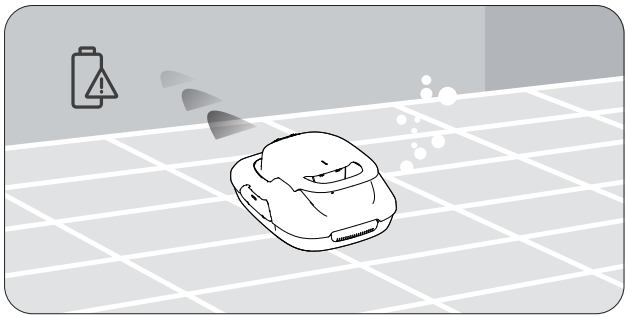

4.4 Uređaj iz bazena podignite pomoću uključene kuke. Teleskopski štap nije uključen.

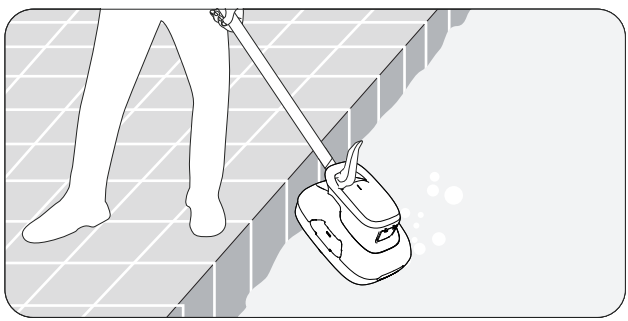

4.5 Otvorite kopče: Otvorite lijevu i desnu kopču prema van.

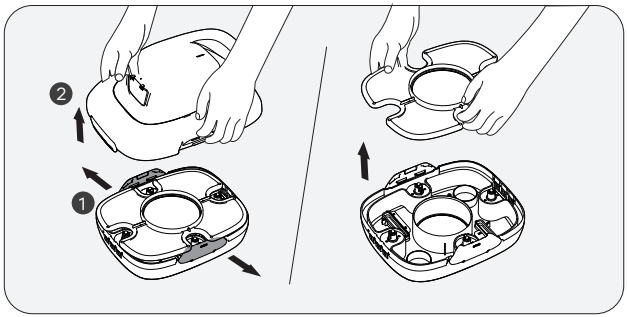

4.6 Otvorite gornji oklop: Držite ručku jednom rukom i uklonite gornji oklop s uređaja drugom slobodnom rukom.

4.7 Uklonite zaštitu filtera: Filter i podnožje uređaja očistite čistom vodom.

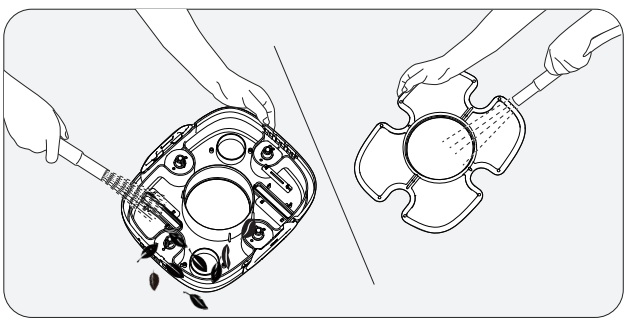

4.8 Filter vratite nazad u uređaj. Vratite gornji oklop na uređaj. Čut ćete „klik" kada gornji oklop bude pravilno spojen na uređaj.

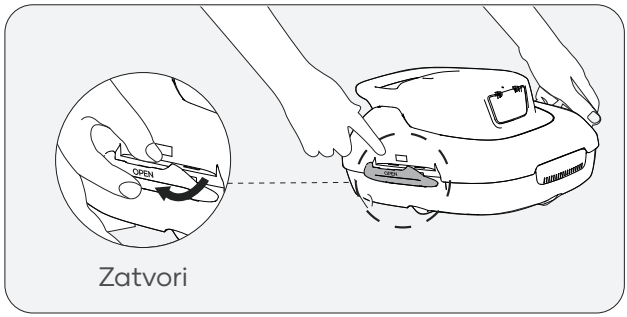

5. Punjenje

5.1 Prije upotrebe za čišćenje bazena uređaj u potpunosti napunite.

- Prije punjenja isključite uređaj.
- Ulaz za punjenje očistite i osušite prije uključivanja uređaja u električnu utičnicu.

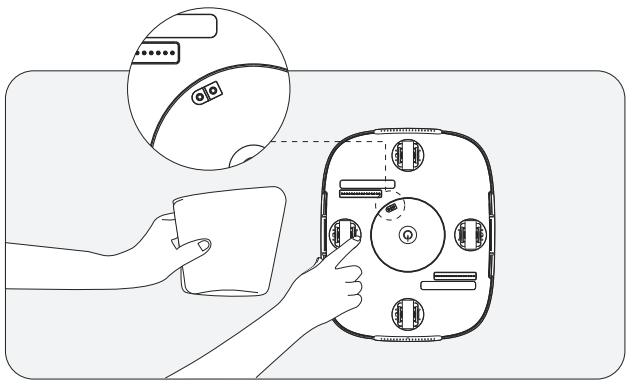

5.2 Pobrinite se da tokom punjenja uređaj bude okrenut na pravilnu stranu kako biste spriječili oštećenje ručke.

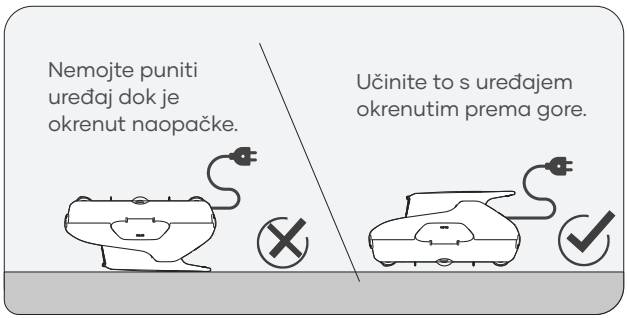

5.3 Prilikom punjena uređaja putem punjača mogu se prikazati sljedeći statusi:

Radni status		Opis
Crveno	Punjenje	Crveno svjetlo označava da je punjenje u toku.
Zeleno	Potpuno napunjeno	Kada je uređaj u potpunosti napunjen svjetlo indikatora će postati zeleno.

6. Održavanje

a. Posudu filtera operite uvijek nakon upotrebe. Osušeni ostaci prljavštine mogu uzrokovati začepljenje i uticati na rad uređaja ukoliko se ne uklone i operu na vrijeme.

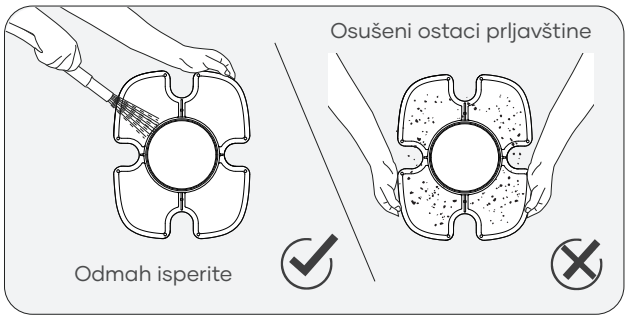

b. Zamjena četke
Kada se četka istroši, slijedite korake navedene u nastavku.

1. Uklonite gornji oklop s uređaja i pronađite položaj četke.
2. Pomoću malog alata ili prstiju pritisnite osigurač za zaključavanje u stranu kako je prikazano na dijagramu dolje.

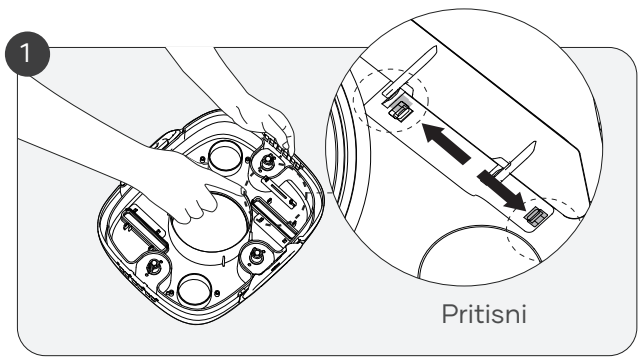

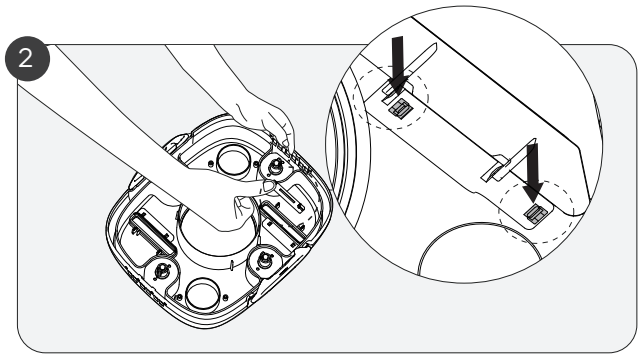

3. Klinove za zatvaranje pritisnite prema dolje kako biste izbacili četku.
4. Umetnite novu četku na donji otvor čistača. (Dodatne četke nisu uključene.)

c. Zamjena točka

Ako se ošteti neki od točkova vašeg uređaja, slijedite korake u nastavku.

1. Uklonite oklop uređaja i pronađite mjesto oštećenog točka.
2. Pritisnite kopču točka pomoću alata ili prsta dok se lagano ne savije, tada pritisnite ventil točka kako je prikazano na dijagramu dolje.

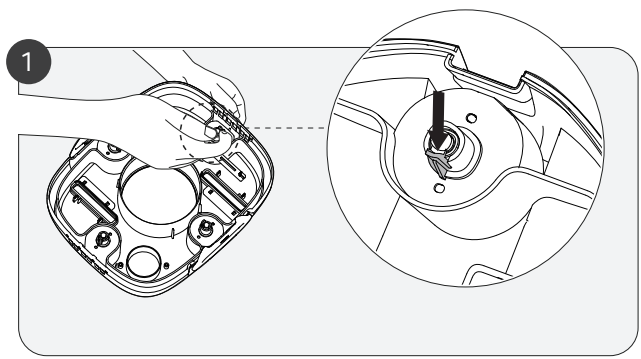

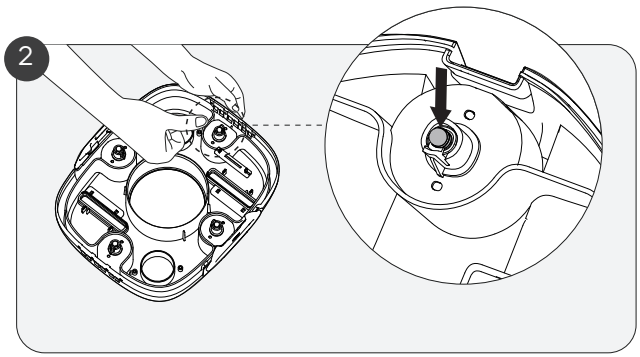

3. Umetnite novi ventil točka tako da ga prvo poravnate s dvije male rupice na utičnici točka. Prilikom umetanja trebate čuti da je točak pravilno kliknuo na mjesto.

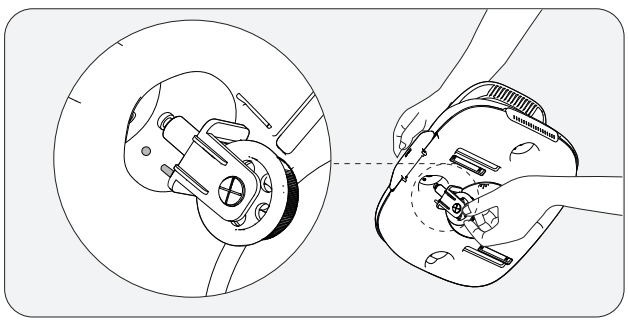

7. Pohranjivanje

a. Uređaj pohranjujte na hladnom mjestu s dobrom ventilacijom bez direktne sunčeve svjetlosti.

b. Ako uređaj morate odložiti na duži vremenski period, preporučujemo da ga punite svaka tri mjeseca između 40% – 60% da biste održavali trajnost baterije. Upotrebljavajte samo odobreni strujni adapter. Ako uređaj nije punjen duže vrijeme, pražnjenje i napon baterije mogu se početi nepredviđeno ponašati što može uzrokovati nepopravljivu štetu.

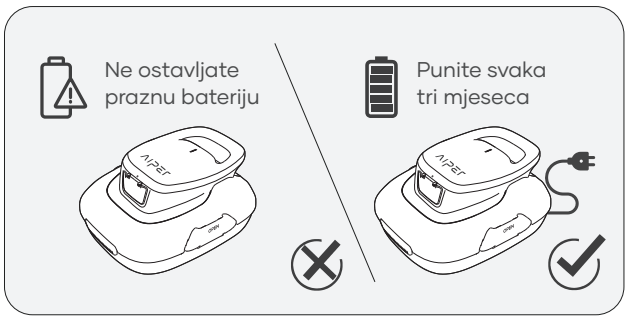

8. Uobičajene greške

Radni status	Opis statusa	
Upozorenje slabe baterije	Uređaj pristaje uz rub bazena uz isprekidani zvučni signal.	Zvučni signal od 5 minuta (isprekidani signali od 2 sekunde)
Upozorenje zaglavljenog propelera	Zvučni signal s prekidima.	Zvučni signal od 5 minuta (isprekidani signali od 1 sekunde)
Upozorenje oštećenja vodom	Zvučni signal s prekidima.	Zvučni signal od 5 minuta s prekidima od 5 sekundi

9. Popis dijelova

Br.	Naziv	Model	Količina (kom)
1	Čistač	Aiper Scuba SE	1
2	Punjač		1
3	Kuka za izvlačenje		1
4	Priručnik za korisnike		1
5	Četke		2

10. Garancija

Ovaj je proizvod prošao sve provjere kvalitete i testove sigurnosti koje je proveo tehnički odjel fabrike.

1. Ovaj proizvod ima garanciju koja pokriva bateriju i motor artikla od datuma kupovine. Primjenjuju se uslovi zakonskih odredbi garancije određene zemlje u kojoj je proizvod kupljen.
2. Garancija ne vrijedi ukoliko je proizvod prepravljan, nepravilno upotrebljavan ili ga je popravljala neovlaštena osoba.
3. Garancija se odnosi jedino na fabričke greške i ne pokriva štetu uzrokovanu nepravilnom upotrebom proizvoda.
4. U slučaju bilo kakve reklamacije ili popravka tokom trajanja garancije potrebno je priložiti račun ili broj narudžbe.
5. Ovo je dodatna garancija koju nudi kompanija AIPER INTELLIGENT SARL. smještena na 43-47 avenue de la Grande Armée, 75116 Pariz, Francuska. Ova garancija ne utiče na besplatna prava na popravak ili zamjenu u slučaju nesukladnosti koja pripadaju potrošaču prema zakonu, u odnosu na prodavača.
6. E-pošta za garanciju: service@aiper.com

Izjava o sukladnosti (CE)

Kompanija Shenzhen Aiper Intelligent Co., Ltd. izjavljuje da ovaj proizvod udovoljava svim zahtjevima primjenjivih EU Direktiva 2014/35/EU (LVD); 2014/30/EU (EMC); 2011/65/EU (RoHS). – Cijeli tekst Izjave o sukladnosti možete pronaći na ovom QR kôdu.

Izjava o sukladnosti EU može se zatražiti putem adrese navedene u nastavku:
AIPER INTELLIGENT SARL
43-47 avenue de la Grande Armée, 75116 Pariz, Francuska



Ova oznaka ukazuje da se proizvod ne smije tretirati kao kućanski otpad. Umjesto toga, potrebno ga je predati na prikladno reciklažno mjesto prikupljanja električne i elektronske opreme.

AIPER®

bring vacation home

www.aiper.com

3.04.04.01.00066-1209