Emaux water technology

FSU-8TP FSU-8P

FILTER i PUMPA COMBO

Instalacija i Uputstvo za rukovanje

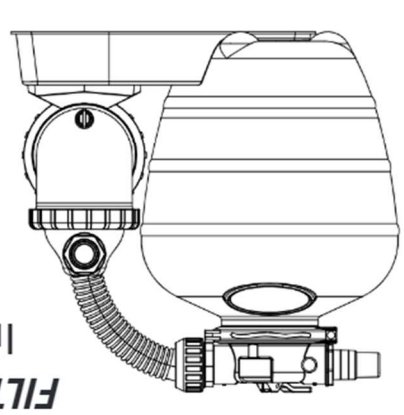

NEW!

CE

INSTALACIJA

*Instalirajte sistem filtracije uključujući pumpu, rezervoar za filter i viseći ventil.
*Sistem filtera treba da bude instaliran što je moguće bliže bazenu i po mogućstvu na nivou od 0.50 metara ispod površine vode u bazenu. Uverite se da je dostupna drenaža na mestu gde se filter instalira

* PUMPA

1.Samo stručno i kvalifikovano osoblje treba da poveže i instalira pumpu.
2. Električni izvodači imajte na umu: Sve pumpe od 220V, 50 Hz moraju biti povezane na glavno napajanje preko odobrenog i ispravno ocenjenog izvodača.
3. Dozvolitt zasun u usisnom cevovodu.
4. Priključci za usis i pražnjenje pumpe su obilkovani u graničnima navoja, ne pokušavajte da zavrnete cev iza ovih graničnika.

* FILTER REZERVOAR I VIŠEKRAKI VENTIL

1. Ubacivanje peska. Filterski pesak se ubacuje kroz gornji otvor filtera.
a. Otpustite plastične stezaljke sa vrata rezervoara.
b.Poklopiti nutrašnju cev plastičnim poklopcem da spreči ulazak peska u nju.
c. Preporučujemo punjenje polovine rezervoara vodom kako bi se obezbedio efekat jastuka kada se ulije filterski pesak. Ovo pomaže u zaštiti bočnih strana ispod drenaže od preterenog udara.
d. Pažljivo sipajte odgovarajuću količinu i kvaliitet peska za filter. Uverite se da središnja cev ostane centrirana u otvoru. Površinu peska treba izravnati i doći do sredine rezervoara filtera. Skinite plastični poklopac sa nutrašnje cevi.
2. Sastavite kontrolni ventil filtera na rezervoar filtera.
a. Umetnite kontrolni ventil filtera (sa gumicom na mestu) u vrat rezervoara, vodeći računa da središnja cev klizi u rupu na dnu ventila.
b. Postavite dve plastične stezaljke oko prirubnice ventila i vrata rezervoara i zategnite dovoljno da se ventil može rotirati na rezervoaru za konačno pozicioniranje.
c. Pažljivo zašrafite manometar (sa gumicom na mestu) u navojni otvor na telu ventila. Nemojte previše zatezati.
d. Povežite pumpu sa otvorom kontrolnog ventila sa oznakom PUMPA sa crevom. Nakon što su spojevi napravljeni, zategnite stezaljke pomoću šrafcigera, tapkajući oko stezaljke pomoću drške šrafova da biste pomogli da pričvrstite stezaljki prirubnice ventila.
3. Vratite se na priključak cevi bazena do otvora kontrolnog ventila označenog RETURN i dovršite ostale neophodne vodovodne priključke, usisne vodove za pumpu, otpad, itd.
4. Da biste sprečili curenje vode, uverite se da su svi priključci cevi čvrsti.

Emaux water technology

ZAMENSKI DELOVI ZA "ULTRA" VENTIL

Broj	Materijal	Opis	Kol.
1	01013130	Ručica	1
2	03018160	Pin za ručicu	1
3	01013131	Fiksacija za 1,5" ručku 4-smernog ventila	1
4	03011003	4 x 12 samo-urezujući šraf	3
5	01013132	Prsten za pritiskanje	1
6	01181060	Podloška za 1,5" ručku 4-smernog ventila	1
7	02011095	Gumica osovine rotora	2
8	06021014	Plastični manometar sa gumicom (40 psi)	1
9	01013134	Telo	1
10	89280104	Bočno vidno stakio sa O-prstenom	1
11	89281601	Sklop rotora 1.5" 4-smernog ventila	1
12	02311010	Pauk gumica	1
13	43039504S	Gumica za difuzor	1

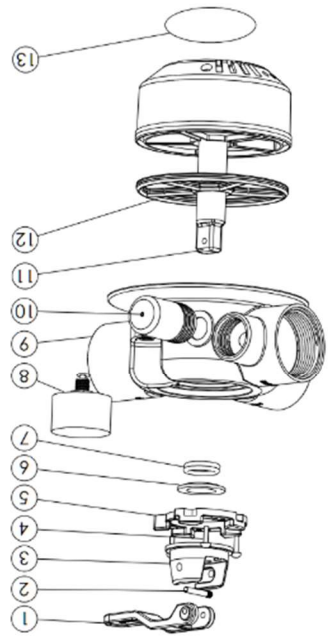

Pozicija ventila	Funkcija
FILTER	Normalna filtracija i usisavanje
BACKWASH	Čišćenje filtera obrnutim protokom
RINSE	Koristi se nakon backwash-a da se ispere prljavština iz ventila
WASTE	Preskače filtraciju, koristi se za usisavanje ili obaranje nivoa vode
RECIRCULATE	Preskače filtraciju, cirkulacija vode kroz sistem
CLOSED	Ugašena filtracija

UPOZORENJE

⚠ OVAJ FILTER RADI POD VISOKIM PRITISKOM. KADA SE BILO KOJI DEO SISTEMA CIRKULIRANJA (npr. STEZALJKA, PUMPA, FILTER, VENTIL, itd.) SERVISIRA, VAZDUH MOŽE DA UDE U SISTEM I DA GA STAVI POD PRITISAK. VAZDUH POD PRITISKOM MOZE DOVESTI DO TOGA DA POKLOPAC ILI VENTIL IZLETE, ŠTO MOŽE DOVESTI DO OZBILJNIH POVREDA, SMRTI ili OŠTEĆENJA IMOVINE.

⚠ ISKLJUČITI PUMPU PRE PROMENE POZICIJE NA VENTILU.

⚠ DA BISTE SPREČILI OŠTEĆENJA PUMPE I DA BI SISTEM ISPRAVNO RADIO, REDOVNO ČISTITE SITO PUMPE I KORPU SKIMERA.

⚠ NE SKIDATI ŠRAFOVE PRIRUBNICE STEZALJKE DOK PUMPA RADI.

Emaux water technology

- Ispustite sav vazduh iz sistema filtera i cevovoda.
- U poplavljenom usisnom sistemu (izvor vode viši od pumpe), pumpa će se napuniti kada se otvore usisni i ispusni ventili.
- Ako pumpa nije u poplavljenom usisnom sistemu, odvrnite i uklonite poklopac sifona; napunite sifon vodom.
- Očistite i pregledajte prsten; ponovo instalirajte na poklopac sifona.
- Zamenite poklopac sifona na sifonu; okrenite u smeru kazaljke na satu da zategnete poklopac.

OBJAVA: Zategnite poklopac sifona samo rukom. Pumpa bi sada trebalo da se napuni. Vreme punjenja zavisiće od vertikalne dužine usisnog podizanja i horizontalne dužine usisnog cevovoda.

INSTALACIJA/POČETAK FILTRIRANJA

1. Uverite se da je tačna količina peska filterskog medija u rezervoaru i da su svi priključci napravljeni i sigurni.
2. Pritisnite ručicu kontrolnog ventila i rotirajte u položaj BACKVASH. (Da biste sprečili oštećenje zaptivke kontrolnog ventila, uvek pritisnite ručicu pre okretanja.)
3. Napunite i pokrenite pumpu. Nikada ne sušite pumpu! Pumpa koja radi na suvo može oštetiti zaptivke, izazvati curenje i poplavu! Napunite pumpu vodom pre pokretanja motora. (uverite se da su svi usisni i povratni vodovi otvoreni), omogućavajući rezervoaru filtera da se napuni vodom. Kada voda poteče iz odvodne linije, pokrenite pumpu najmanje 1 minut. Preporučuje se početno backwash pranje filtera da bi se uklonile sve nečistoće ili sitne čestice peska u medijumu peska.
4. Isključite pumpu i postavite ventil u položaj RINSE. Pokrenite pumpu i neka radi sve dok voda u vidnom staklu ne postane bistra, oko 1/2 do 1 minuta. Isključite pumpu i postavite ventil u položaj FILTER i ponovo pokrenite pumpu. Filter sada radi u normalnom režimu filtera, filtrirajući čestice prljavštine iz vode u bazenu.
5. Podesite usisne i povratne ventile bazena da biste postigli željeni protok. Proverite sistem i filter za curenje vode i zategnite spojeve, zavrtnje, matice, po potrebi.
6. Zabeležite početno očitavanje manometra kada je filter čist. (To će se razlikovati od bazena do bazena u zavisnosti od pumpe i opšteg sistema cevovoda.) Kako filter uklanja prljavštinu i nečistoće iz vode u bazenu, akumulacija u filteru će uzrokovati porast pritiska i smanjenje protoka. Kada je očitavanje merača pritiska 1,5 bara, više od početnog „čistog" pritiska koji ste primetili, vreme je da se filter ispere (pogledajte BACKWASH pod funkcije filtera i kontrolnog ventila)

BELEŠKA:

Tokom početnog čišćenja vode u bazenu može biti potrebno često ispiranje zbog neuobičajeno velike količine prljavštine u vodi.

REZERVNI DELOVI ZA FILTER

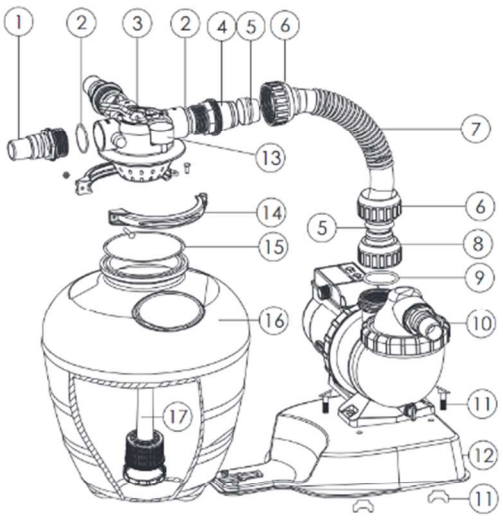

Broj	Materijal	Opis	Kol.
1	01013051	32mm i 38mm adapteri	3
2	02020013	gumica	4
3	88281105	4-kraki ventil	1
4	01013047	adapter za crevo	1
5	02011026	uložak za crevo	2
6	01013046	navrtka za crevo	2
7	01370011	crevo	1
8	01013049	adapter za crevo sa navrtkom	1
9	02011104	gumica za spoj od 1.5"	1
10	88028401	AMU020TP AQUA-MII II pumpa (sa tajmerom i pred-filterom)	1
10	88027801	AMU020TP AQUA-MII II pumpa (sa pred-filterom)	1
11	89033601	šraf za instalaciju pumpe	1
12	01111105	kombo postolje za pumpu	1
13	06021014	plastični manometar sa gumicom (28psi)	1
14	89033602	Stezna brava sa zavrtnjima i navrtkom	1
15	02010045	gumica	1
16	01331061	13" tank filtera	1
17	89033603	bočni sklop sa centralnom cevi	1

Emaux water technology

AMU PUMPA REZERVNI DELOVI

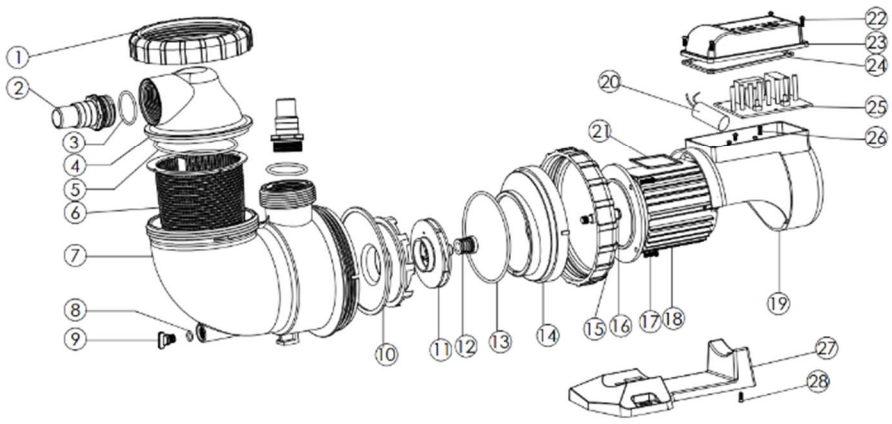

Broj	Materijal	Opis	Kol.
1	01021067	Navrtka za poklopac	1
2	89280105	1.5" spoj (opcioni)	2
2	01013015	1.5" konektor	1
2	01013051	32mm-38mm spoj (opciono)	2
3	02011104	gumica za spoj 1.5"	2
3	02020013	gumica	2
4	01041045	providni poklopac	1
5	02020049	gumica za poklopac	1
6	01111104	korpa	1
7	01021070	AMU telo pumpe	1
8	02020014	gumica za čep za odvod	1
9	01111017	čep za odvod	1
10	01111103	difuzer	1
11	01311044	radno kolo AMU020TP/AMU020P) (220V/50Hz)	1
11	01311046	radno kolo AMU020P&TP(220V/60Hz)	1
12	E022601	1/2" mehanička zaptivka	1
13	02020011	gumica prirubnice	1

Broj	Materijal	Opis	Kol.
14	01021069	Prirubnica	1
15	01021068	Navrtka za telo	1
16	02011156	Zaštitnik motora	1
17	03011067	Screw for Flange	4
18	04021203	Motor (AMU020TP/AMU020P) (220V/50Hz)(220V/60Hz)	1
19	01321019	Poklopac ventilatora	1
20	04016036	Kondenzator za AMU012TP/AMU012P&AMU016TP/AMU016P (220V/50Hz,220V/60Hz)	1
20	04016030	Kondenzator za AMU020TP/AMU020P(220V/50Hz,220V/60Hz)	1
21	02020048	Poklopac zaštitnik	1
22	03011007	M4 x 12 šraf	4
23	01321018	kutija sa kablovima	1
24	02020012	zaštitnik za kutiju sa kablovima	1
25	04015041	PCB (za AMU020TP)	1
26	03011100	šraf	4
27	01111102	postolje	1
28	03011006	šraf za postolje	1

PUNJENJE PUMPE

⚠ UPOZORENJA!

*Emaux pumpu mora da poveže odobreni i licencirani električar na glavno napajanje.
*Ako je kabl za napajanje oštećen, mora ga zameniti proizvođač, serviser ili slično kvalifikovana osoba kako bi se izbegle opasnosti.
*Ovaj uređaj nije pogodan za pojedince (uključujući decu) sa smanjenim fizičkim, senzornim ili mentalnim sposobnostima ili one kojima nedostaje iskustvo i znanje osim ako ih nadzire ili poduči osoba odgovorna za njihovu bezbednost.
*Deca treba da budu pod nadzorom da se drže dalje od opreme sistema za cirkulaciju i sprečavati ih da se igraju sa njom.
*Maksimalna ukupna visina potiska je 1 metar.
*Može doći do kontaminacije tečnosti zbog curenja maziva.
***Sistem pumpe za bazen se ne sme koristiti osim ako nije instaliran sigurnosna usisna i/ili skimmer kutija za bazen.**
*Tokom pokretanja pumpe, držite se dalje od opreme cirkulacionog sistema. Pre servisiranja bazena i SPA sistema za cirkulaciju vode uverite se da su sve kontrole sistema i pumpe u isključenom položaju. Pre pokretanja pumpe u sistemu, svi ventili sistema moraju biti podešeni kako bi se omogućilo da se sistemska voda vrati u bazen. Ne menjajte položaj kontrolnog ventila filtera dok pumpa u sistemu radi.
*Pumpa mora da se isporučuje sa uređajem za diferencijalnu struju sa nazivnom rezidualnom radnom strujom koja ne prelazi 30mA.